Kurbelgehäusedeckel rechts

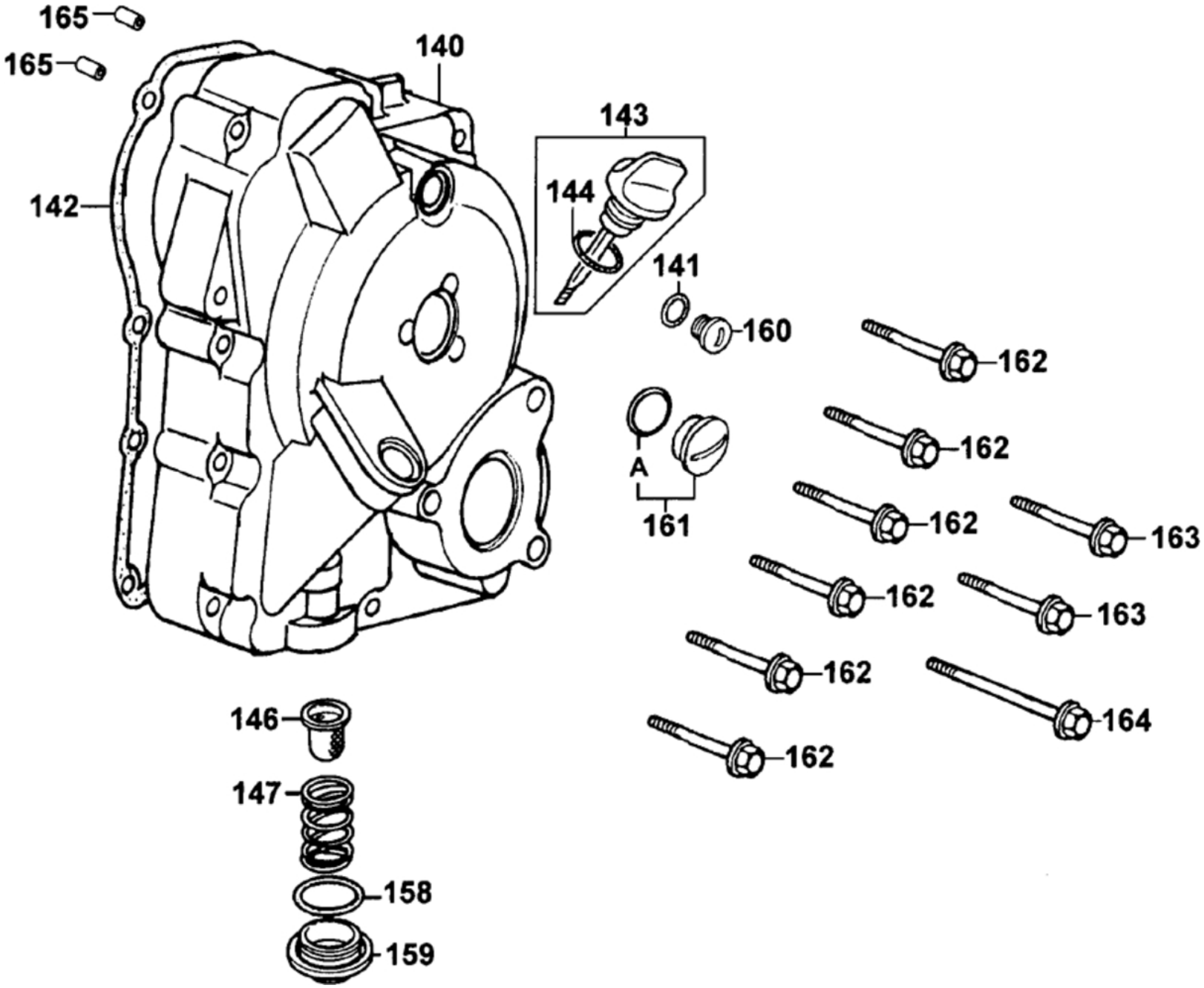

Kurbelgehäusedeckel rechts

Bildnummer	MSA Nummer	Beschreibung	Herstellernummer
A	MS9385	O-Ring 27,4x2,4mm	91302-5G67-004
140	MS9378	Kurbelgehäusedeckel re. (Lima.)	11330-KBE-9000
141	MS9379	O-Ring 13,8x2,5	91303-3G77-001
142	MS9380	Dichtung Gehäusedeckel re.	11394-KEBE-900
143	MS9381	Ölmessstab 7 cm mit Gewinde	1565A-KEBE-900
144	MS6113	O-Ring 18x3	91307-0E35-001
146	MA7017	Ölsieb	15421-1G07-W10
147	MS6115	Feder f. Ölsieb	15426-GAE1-921
158	MS6116	O-Ring 30,8x3,1	91302-0A01-021
159	MS9382	Verschlussschr. ohne O-Ring GEW.30mm SW.17mm	12361-GFY6-901
160	MV0293	Verschlussschraube	90084-4H28-001
161	MS9384	Verschlussschraube 30mm, silber	9008A-KBE2-900
162	MS4028	Schraube G06x040 SK08/M/B11	96001-06040-08
163	MS5087	Schraube G06x045 SK08/B11/M	96001-06045-08
164	MS9318	Schraube G06x120 SK08/M/B11	96001-06120-08
165	MS9389	Passhülse 8x14mm (mit Anfasung)	94301-08140