Hintere Verkleidungen & Helmfach

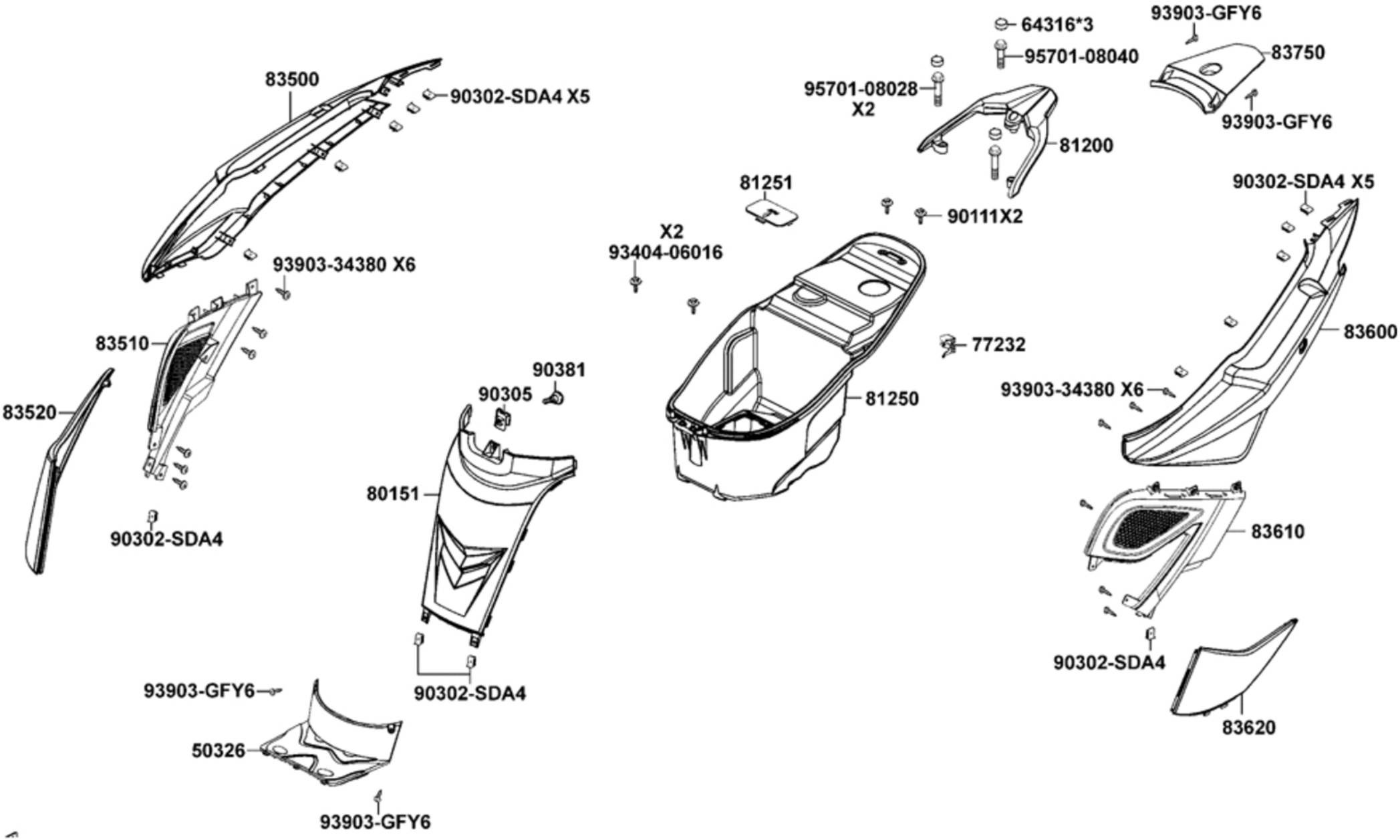

Hintere Verkleidungen & Helmfach

Bildnummer	MSA Nummer	Beschreibung	Herstellernummer
93903-34380	MS5373	Schraube B04x012 KS/S (stumpf)	93903-34360
50326-LEJ2-E10	MA7112	Batteriefachabdeckung	50326-LEJ2-E10-N1R
64316-LCB9-C10	MA4087	Verschlußstopfen	64316-LCB9-C10-N1R
80151-LEJ2-E10	MA7113	Helmfachverkleidung vorne	80151-LEJ2-E10-N1R
81250-LEJ3-E10	MA7117	Helmfach	81250-LEJ3-E10
81251-LEJ3-E10	MA7118	Wartungsdeckel	81251-LEJ3-E10-N1R
83510-LEJ2-E10	MA7122	Helmfachverkleidung re. schwarz	83510-LEJ2-E10-N1R
83610-LEJ2-E10	MA7129	Helmfachverkleidung li. schwarz	83610-LEJ2-E10
90111-1G87-00A	MA7136	Schraube G06x010 SK10/B16/DD4/S	90111-1G87-00A
90302-SDA4-004	MS4191	Blechmutter G04	90302-SDA4-004
90305-GHK8-001	MS6409	Blechmutter G06	90305-GHK8-001
90381-GEZ5-001	MS1200	Schraube G06x017 KS/S	90381-GEZ5-001
93404-06016-07	MS1090	Schraube G06x016 SK10/S/S18, f. Radabdeckung hi.	93404-06016-06
93903-GFY6-900	MA3538	Schraube B04x014 KS/S	93903-GFY6-900
95701-08028-08	MS5576	Schraube G08x028 SK12/S/B16	95701-08028-06
95701-08040-08	MX2254	Schraube G08x040 SK12/C/B16	95801-08040-08
77232-KCAC-9010	MS4275	Haltespange f. Sitzbankschloss	77232-KCAC-9010
81200-	MA7877	Gepäckträger alu, silber	81200-LEJ3-E10-N8P
81200-	MA7897	Gepäckträger alu, schwarz	81200-LEJ3-E10-N1A
81200-LEJ2-E10	MA7116	Gepäckträger schwarz = MA7897	[=MA7116] 81200-LEJ3-E10-N1A
81200-	MA7316	Gepäckträger silber	81200-LEJ2-E10-N8P
83500-LEJ2-E10	MA7223	Seitenverkleidung re. oben rot (R6P)	83500-LEJ2-E10-R6P
83500-LEJ2-E10	MA7119	Seitenverkleidung re. oben gelb	83500-LEJ2-E10-Y3P
83500-LEJ2-E10	MA7313	Seitenverkleidung re. oben f. Fzg. weiss	83500-LEJ2-E10-NMP

Hintere Verkleidungen & Helmfach

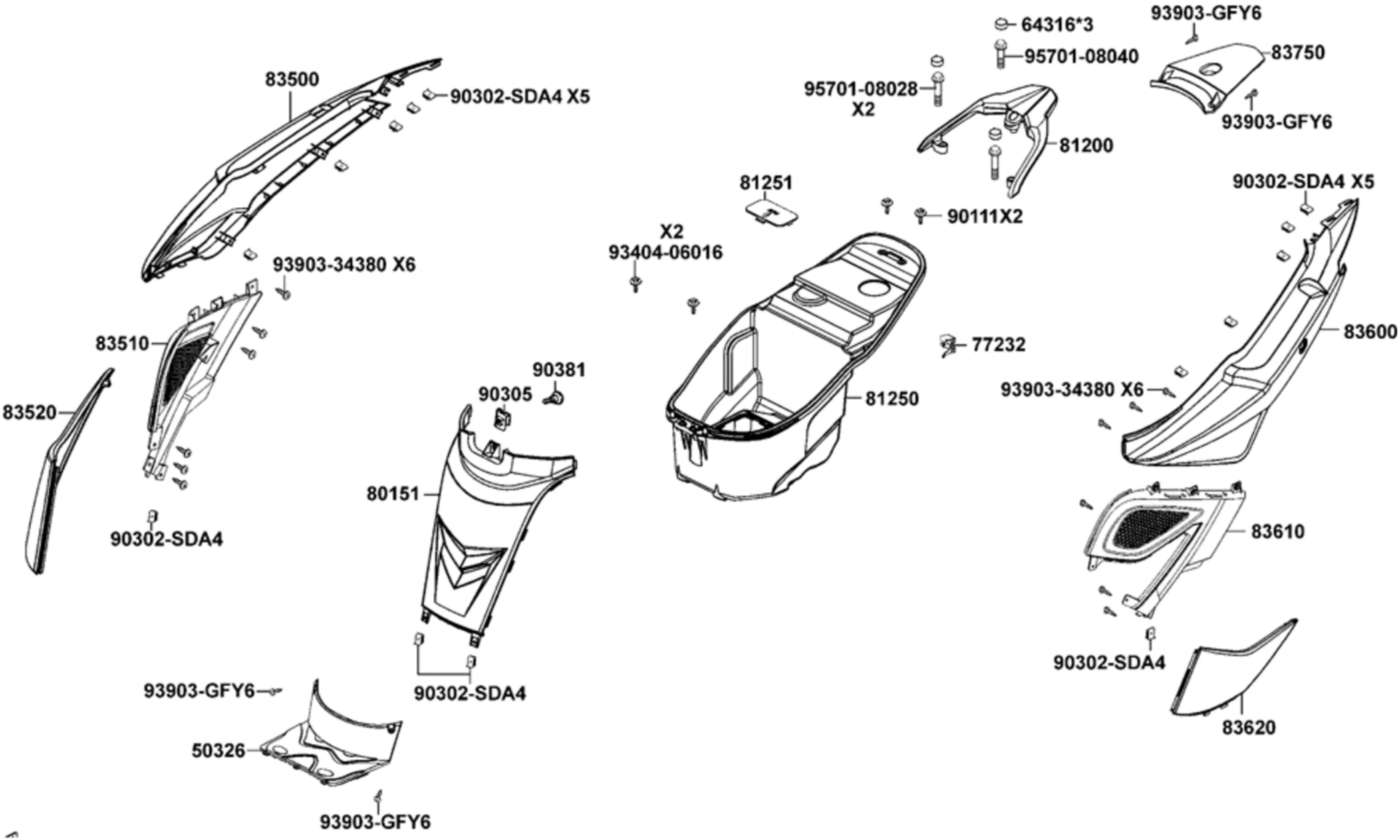

Hintere Verkleidungen & Helmfach

Bildnummer	MSA Nummer	Beschreibung	Herstellernummer
83500-LEJ2-E10	MA7121	Seitenverkleidung re. oben rot (R9P)	83500-LEJ2-E10-R9P
83520-LEJ2-E10	MA7123	Seitenverkleidung re. unten blau	83520-LEJ2-E10-BAP
83520-LEJ2-E10	MA7125	Seitenverkleidung re. unten schwarz	83520-LEJ2-E10-N1P
83520-LEJ2-E10	MA7337	Seitenverkleidung re. unten weiß	83520-LEJ2-E10-NM
83600-LEJ2-E10	MA7224	Seitenverkleidung li. oben rot (R6P)	83600-LEJ2-E10-R6P
83600-LEJ2-E10	MA7126	Seitenverkleidung li. oben gelb	83600-LEJ2-E10-Y3P
83600-LEJ2-E10	MA7314	Seitenverkleidung li. oben f. Fzg. weiss	83600-LEJ2-E10-NMP
83600-LEJ2-E10	MA7128	Seitenverkleidung li. oben rot (R9P)	83600-LEJ2-E10-R9P
83620-LEJ2-E10	MA7130	Seitenverkleidung li. unten blau	83620-LEJ2-E10-BAP
83620-LEJ2-E10	MA7132	Seitenverkleidung li. unten schwarz	83620-LEJ2-E10-N1P
83620-LEJ2-E10	MA7338	Seitenverkleidung li. unten weiß	83620-LEJ2-E10-NM
83750-LEJ2-E10	MA7225	Helmfachverkleidung hinten rot (R6P)	83750-LEJ2-E10-R6P
83750-LEJ2-E10	MA7133	Helmfachverkleidung hinten gelb	83750-LEJ2-E10-Y3P
83750-LEJ2-E10	MA7315	Helmfachverkleidung hinten f. Fzg. weiss	83750-LEJ2-E10-NM
83750-LEJ2-E10	MA7135	Helmfachverkleidung hinten rot (R9P)	83750-LEJ2-E10-R9P