Ölpumpe & Zentrifugalfilter

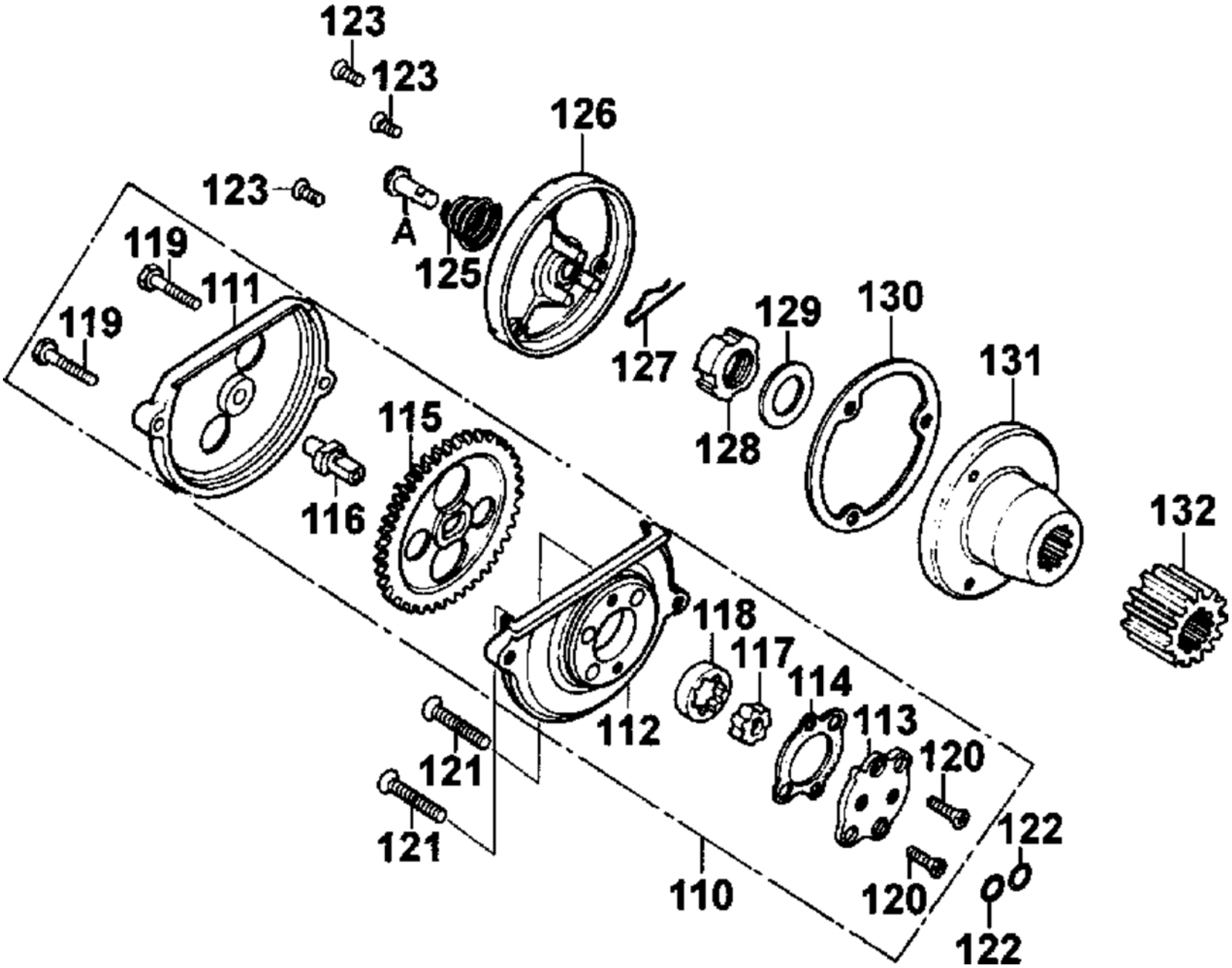

Ölpumpe & Zentrifugalfilter

Bildnummer	MSA Nummer	Beschreibung	Herstellernummer
o.Bild	MS3811	Werkzeug Nutmutternuss 30mm	A120E00010
A	MX2066	Hohlstift f. Ölschleuder	15441-107-0000
110	MX3169	Ölpumpe	15100-KAK-9000
122	MX2064	O-Ring 9,4x2,4mm	91304-1G07-001
123	MX2065	Schraube G05x012 KS/M/SS	93700-05012-0H
125	MX2067	Feder f. Ölschleuder	15446-107-0000
126	MX2068	Deckel f. Ölschleuder	15436-107-0000
127	MX2559	Splint 1,2x16 (Federspl.f. 6-8mm Bolzen)	94251-08800
128	MX2069	Mutter G16 NM28/Z	90231-200-0100
129	MA9027	U-Scheibe (Tellerfeder)	15451-1G07-001
130	MX2071	Dichtung f. Deckel Ölschleuder	15459-1G07-001
131	MA9541	Rotorgehäuse f. Ölschleuder	15430-4L40-031
132	MX8011	Zahnrad f. Primärantrieb Ölpumpe	23121-3C83-001