Hinterradschwinge & Antriebskette

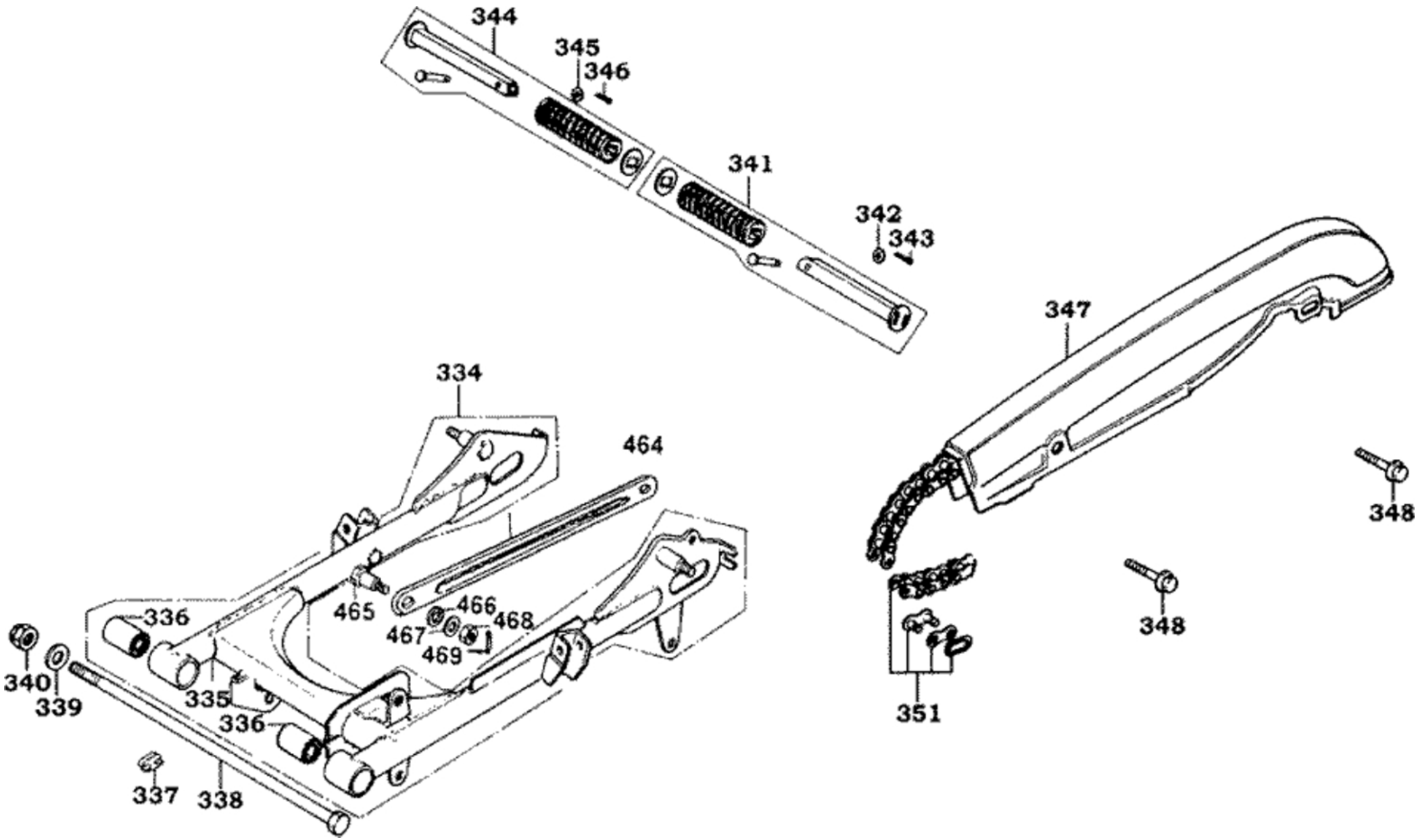

Hinterradschwinge & Antriebskette

Bildnummer	MSA Nummer	Beschreibung	Herstellernummer
335	MX8158	Schwinge	52110-KBH-E000-GM
336	MA9232	Gummibuchse	52147-0H28-301
337	MX7219	Kettengleitschutz	52107-KG7-0010
338	MX8160	Schraube G12x260 SK14/B23/M f. Schwinge	90121-107-7810
339	MX2435	U-Scheibe 12,5x26x2,0	94101-12800
340	MS5272	Mutter G12 SK19/B24/S/Selbsts.	90306-KLF0-004
341	MX8161	Soziusfussraste li.	5071B-461-7700
342	MX7139	U-Scheibe 06,5x13x1,0	94101-06800
343	MX2413	Splint 1,6x15mm	94201-16150
344	MX8162	Soziusfussraste re.	5071A-461-7700
345	MX7139	U-Scheibe 06,5x13x1,0	94101-06800
346	MX2413	Splint 1,6x15mm	94201-16150
347	MX8163	Kettenschutz	40510-KBH-E000-GM-NH131S
348	MX2476	Schraube G06x006 SK10/M/B13	95701-06006-08
351	MX7576	Kette 428HG 108 Glieder = MX7222	[=MX7576] 40530-1H68-004
464	MX8165	Bremsanker f. Bremse hinten	43431-KG7-0010
465	MX3220	Schraube G08x014 SK14/M/D10x13	92812-KDCD-900
466	MX2470	Federring 10mm	94111-10800
467	ED3389	U-Scheibe 08x18x1,8mm	94101-08800
468	MX2471	Mutter G08 SK12/M	94001-08080-0S
469	MX2058	Splint 2x15	94201-20150