Auspuff

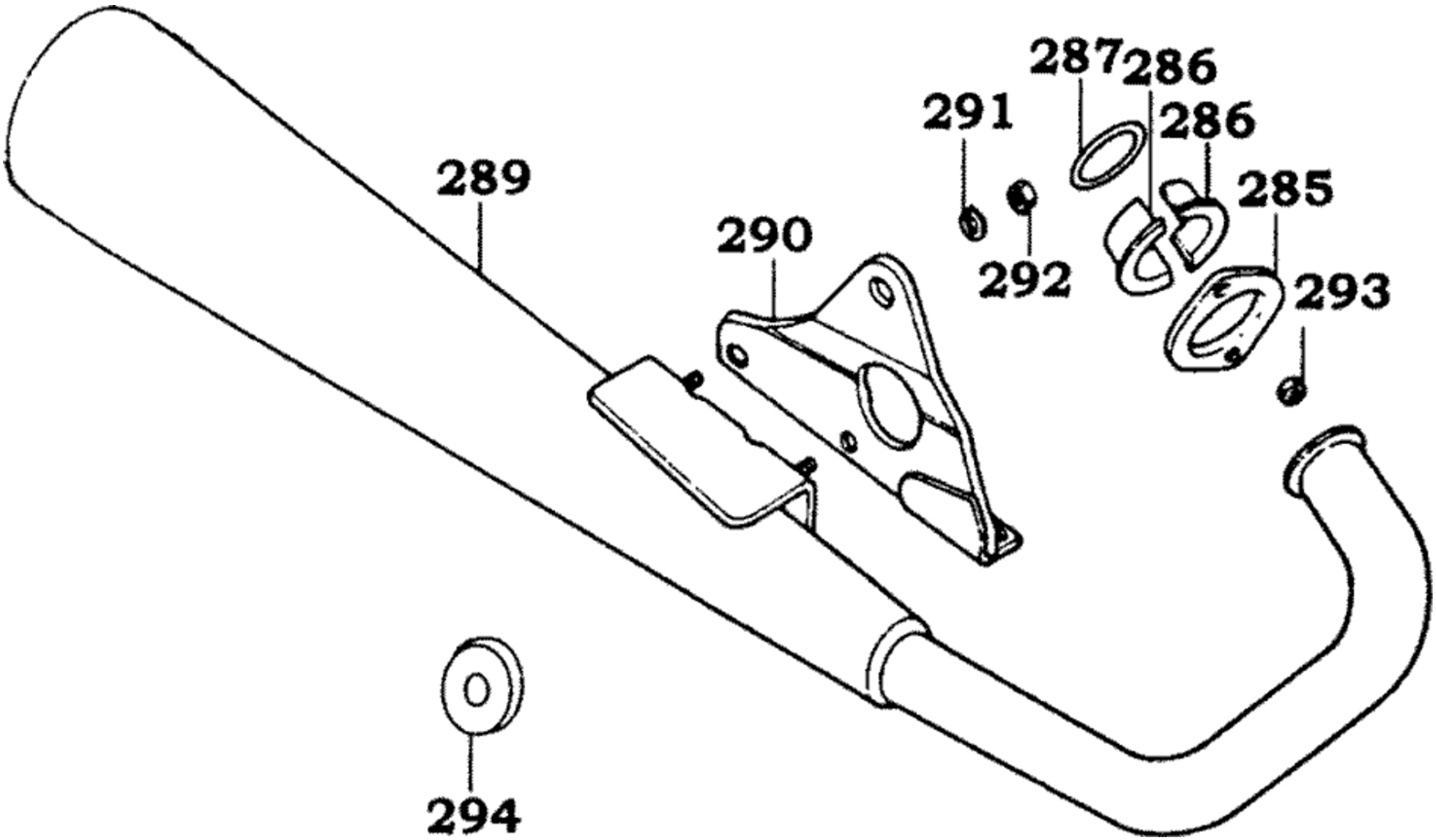

Auspuff

Bildnummer	MSA Nummer	Beschreibung	Herstellernummer
285	MA9053	Anpressring f. Auspuffkrümmer	18231-3E65-671
286	MX8137	Druckschale f. Auspuffkrümmer(1Stück)	18233-3C83-901
287	MA9054	Auspuffdichtung	18291-LLB1-900
289	MX8138	Artikel nicht mehr lieferbar	18300-KG7-8310
290	MX8139	Halter f. Auspuff	18353-KG7-0010
291	MX7216	Federring 8mm	94111-08800
292	MX2471	Mutter G08 SK12/M	94001-08080-0S
293	ED3324	Mutter G06 SK10/M/L5,8	94001-06080-0S
294	MX2435	U-Scheibe 12,5x26x2,0	94101-12800