Scheinwerfer

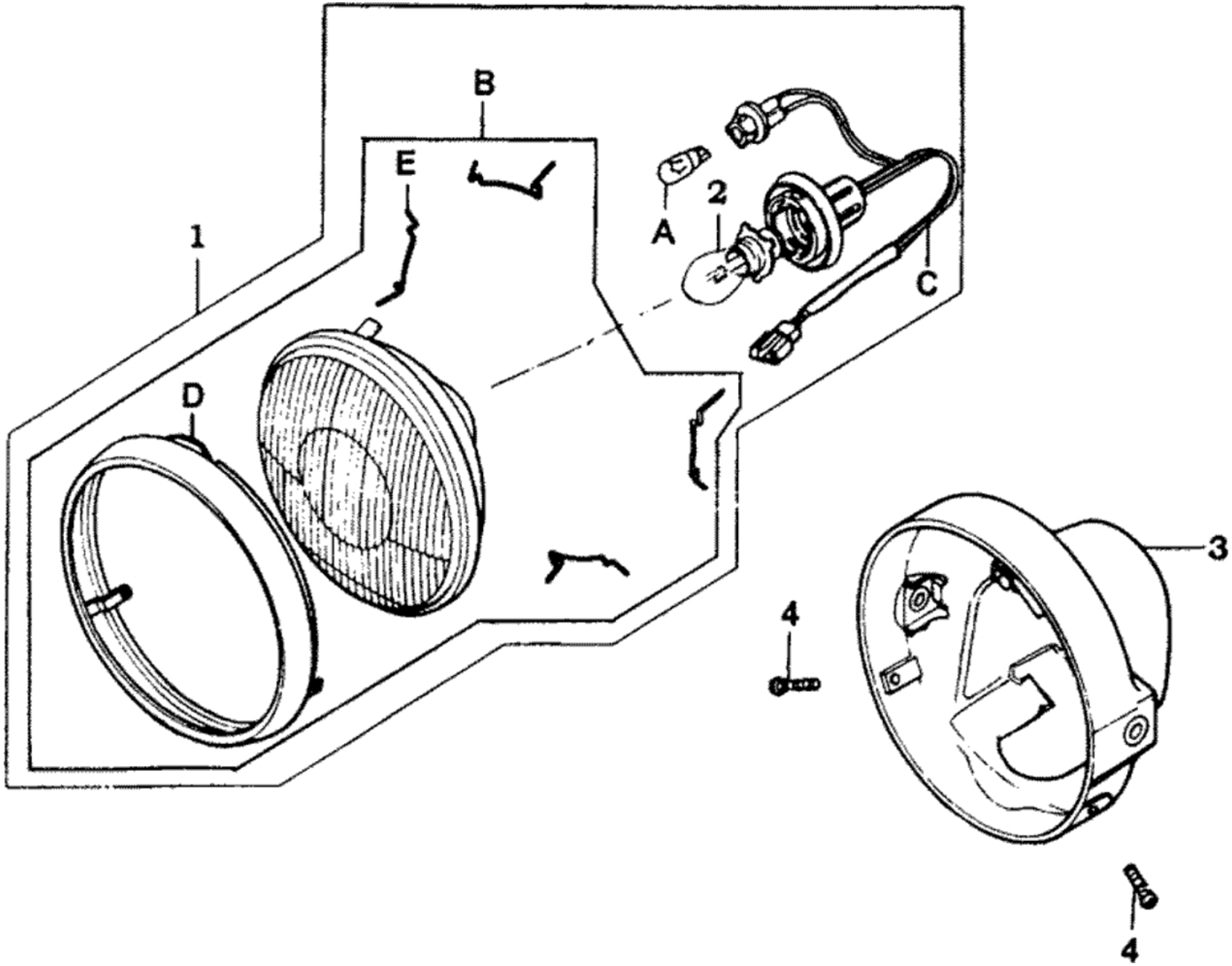

Scheinwerfer

Bildnummer	MSA Nummer	Beschreibung	Herstellernummer
1	MX8040	Scheinwerfereinsatz m.Birne u.Kabel = ZNL	[=MX8040]
2	MA9794	Glühbirne 12V 35/35W Bilux	34901-LBA8-E000
3	MX8041	Gehäuse f. Scheinwerfer	61301-KGG7-900
4	MX8449	Schraube G05x008 KS/SS/M	93700-05008-OH
A	MX2623	Glühbirne 12V 5W Glassockel 9 mm	34903-KPCP-900
B	MX8042	Scheinwerfereinsatz = ZNL	[=MX8042]
C	MX8043	Kabelsatz f. Scheinwerfer	33130-KBH-E000-GM
D	MX8044	Chromring f. Scheinwerfer	33106-KHBH-900
E	MX8045	Haltefeder f. Scheinwerfereinsatz	33108-229-0030
B,C,D	ZNL	Teil nicht mehr lieferbar u. nicht mehr bestellbar	