Bremssattel vorn

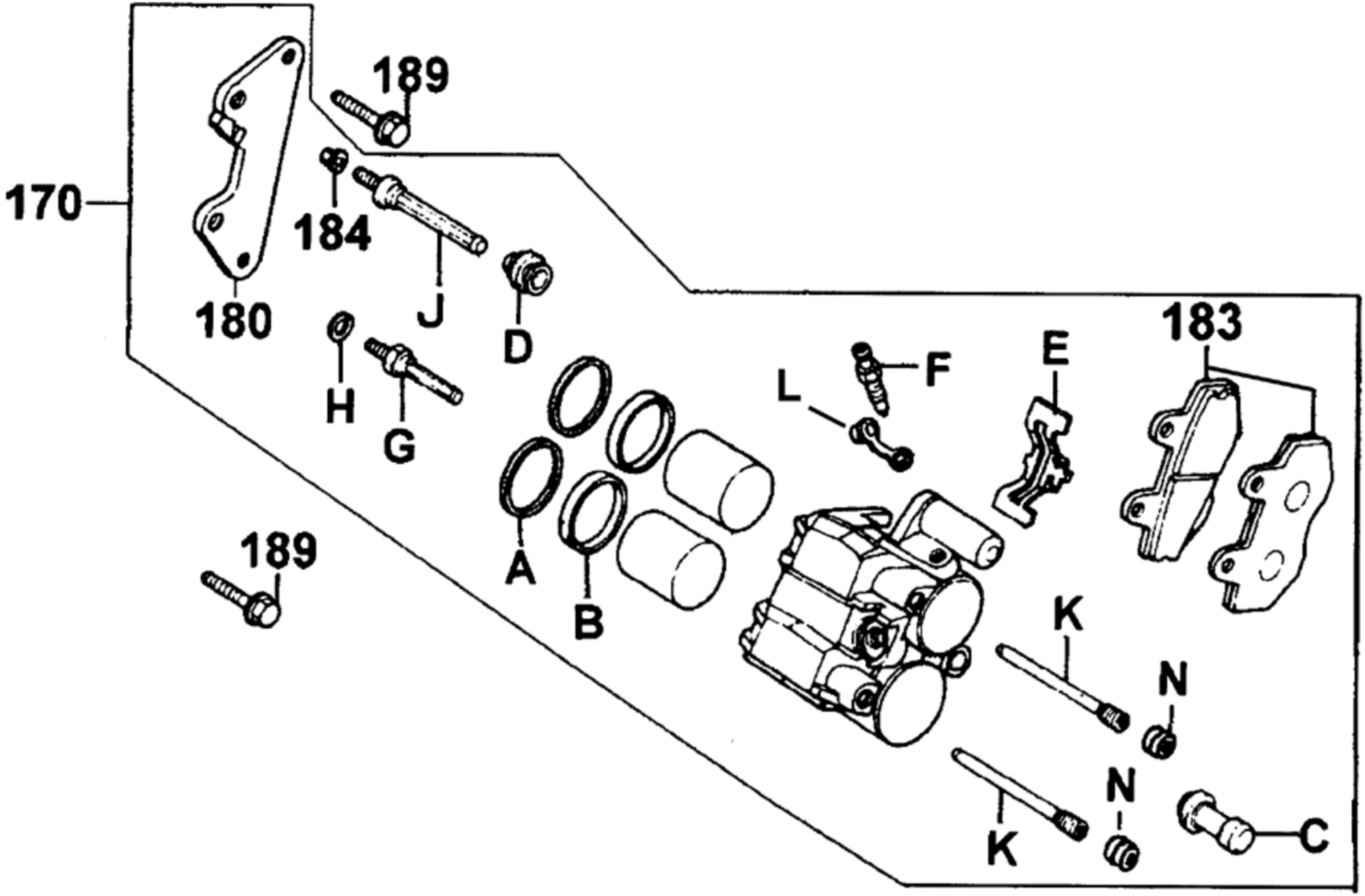

Bremssattel vorn

Bildnummer	MSA Nummer	Beschreibung	Herstellernummer
A	MS9550	Dichtring f. Bremskolben	45209-GBE2-007
B	MS9549	Staubschutzring 25x02mm vierkant	45109-GBE2-007
C	MS6358	Staubkappe (Gummi) groß f.Bremssattel	45132-1F66-017
D	MS9551	Staubkappe f.Bremssattellagerung	45133-MCA3-007
E	MX7165	Halteblech f.Bremsbeläge	45108-GE2-0070
F	MS6353	Entlüfterschraube f.Bremssattel	43352-5H68-004
G	MS9553	Bolzen f. Bremssattellagerung	45131-1F66-017
H	MS6346	U-Scheibe 08x14x1,0	45216-1F66-007
J	MS9552	Bolzen f. Bremssattellagerung	45131-GBE2-007
K	MV6388	Bremsklotzführungsstift M10/6x46mm	43203-LEE8-E00
L	MS9544	Gummikappe f. Entlüfternippel	43353-4A61-77A
N	MX2280	Madenschraube 10mm f.Bremssattellagerung	45203-KED9-900
170	MX7009	Bremssattel vo.	45200-KKB1-E000
180	MX7163	Halter f. Bremssattel vo.	45210-KGD4-C000
183	MX7164	Bremsklötze (Satz = 2 Stück)	45105-KBH-E000-GM
184	MS9333	Mutter G08 SK12/M/B17	94050-08000
189	MX7107	Schraube G08x038 SK12/M/B16	90122-KHC7-C000-ZF