Zylinder & Kurbelwelle

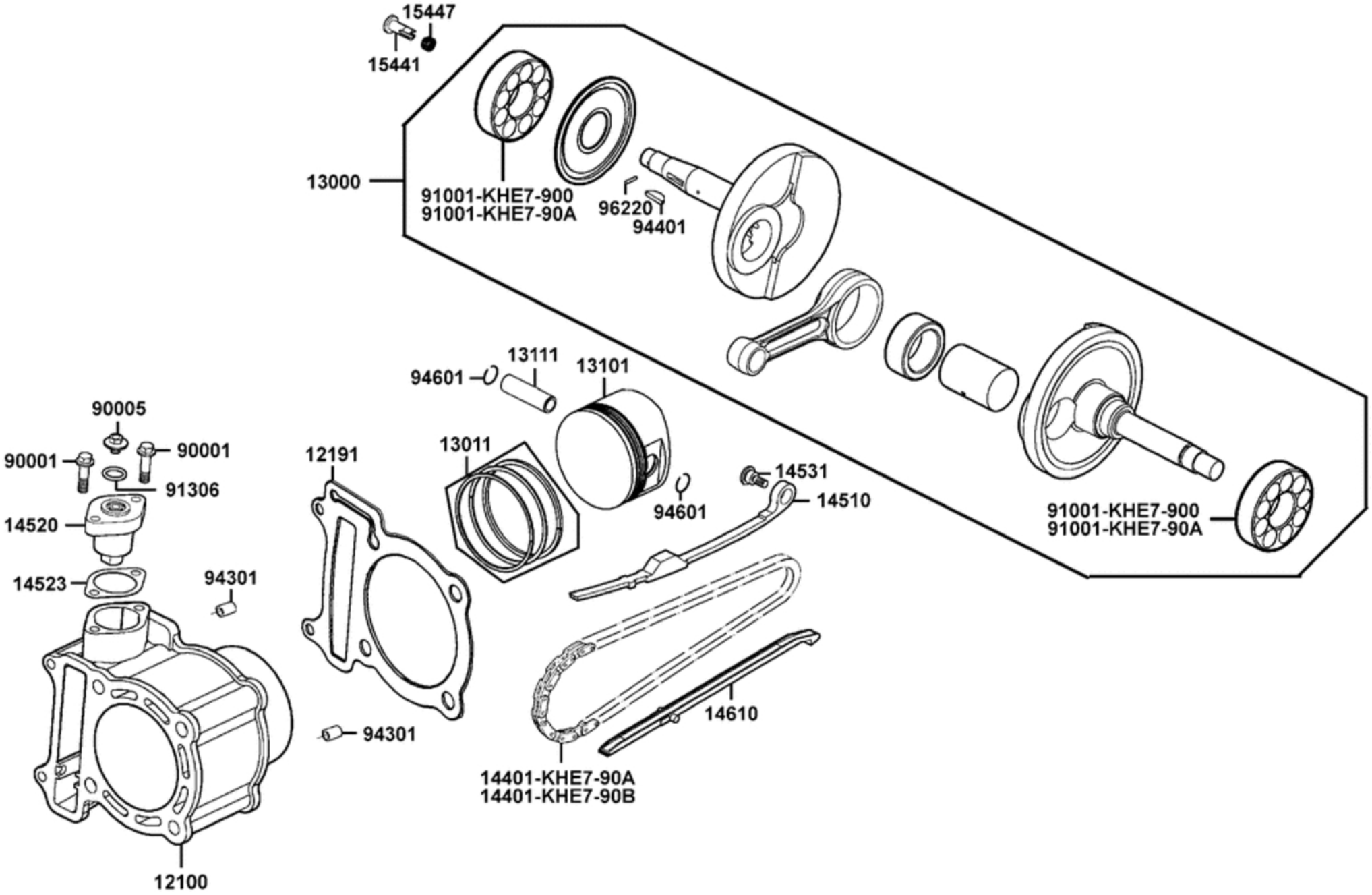

Zylinder & Kurbelwelle

Bildnummer	MSA Nummer	Beschreibung	Herstellernummer
94301-10160	MS6061	Passhülse 10x16mm	94301-10160
94401-25140	MS6103	Keil 14x4x4mm	94401-25140
94601-17000	MX5655	Kolbenbolzensicherung (Satz 2Stück)	94601-17000
96220-20118	MV0377	Sicherungsstift 11,8x2	96220-20118
12100-KHE7-900	MX5532	Zylinder 250ccm	12100-KHE7-900
12191-KHE7-910	MA6635	Zylinderfussdichtung	12191-KHE7-910
13000-KHE7-900	MX5537	Kurbelwelle	13000-KHE7-900
13011-LEK1-E00	MA6636	Kolbenringsatz	13011-LEK1-E00
13101-LEK1-E00	MA6637	Kolben 250ccm	13101-LEK1-E00
13111-LDB2-E00	MA4506	Kolbenbolzen	13111-LDB2-E00
14401-KHE7-90A	MX5528	Steuerkette	14401-KHE7-90A
14401-KHE7-90B	MX5528	Steuerkette	14401-KHE7-90A
14510-KHE7-900	MX5529	Steuerkettenschiene zum Spanner	14510-KHE7-900
14520-GFY6-90A	MS6104	Steuerkettenspanner	14520-GFY6-90A
14523-GFY6-901	MA2020	Dichtung Steuerkettenspanner	14523-GFY6-901
14531-KHE7-900	MX5531	Lagerschraube f.Steuerkettenschiene	14531-KHE7-900
14610-KHE7-900	MX5530	Laufschiene f. Steuerkette	14610-KHE7-900
15441-1K49-001	MX5658	Ventil f. Überdruck (Öl)	15441-1K49-001
15447-1K49-001	MX5657	Feder f. Überdruckventil	15447-1K49-001
90001-GBHB-661	MS4090	Schraube G06x022 SK08/M/B13	90001-GBHB-661
90005-KEC8-900	MX5659	Schraube G06x006 SK10/M/B16	90005-KEC8-900
91001-KHE7-900	MX5719	Kugellager 35x80x21 6307TMB307JR2CS19	91001-KHE7-900
91001-KHE7-90A	MX5719	Kugellager 35x80x21 6307TMB307JR2CS19	91001-KHE7-900
91306-1E05-691	MS6107	O-Ring 09,5x1,5mm	91306-1E05-691