Verkleidungen vorne

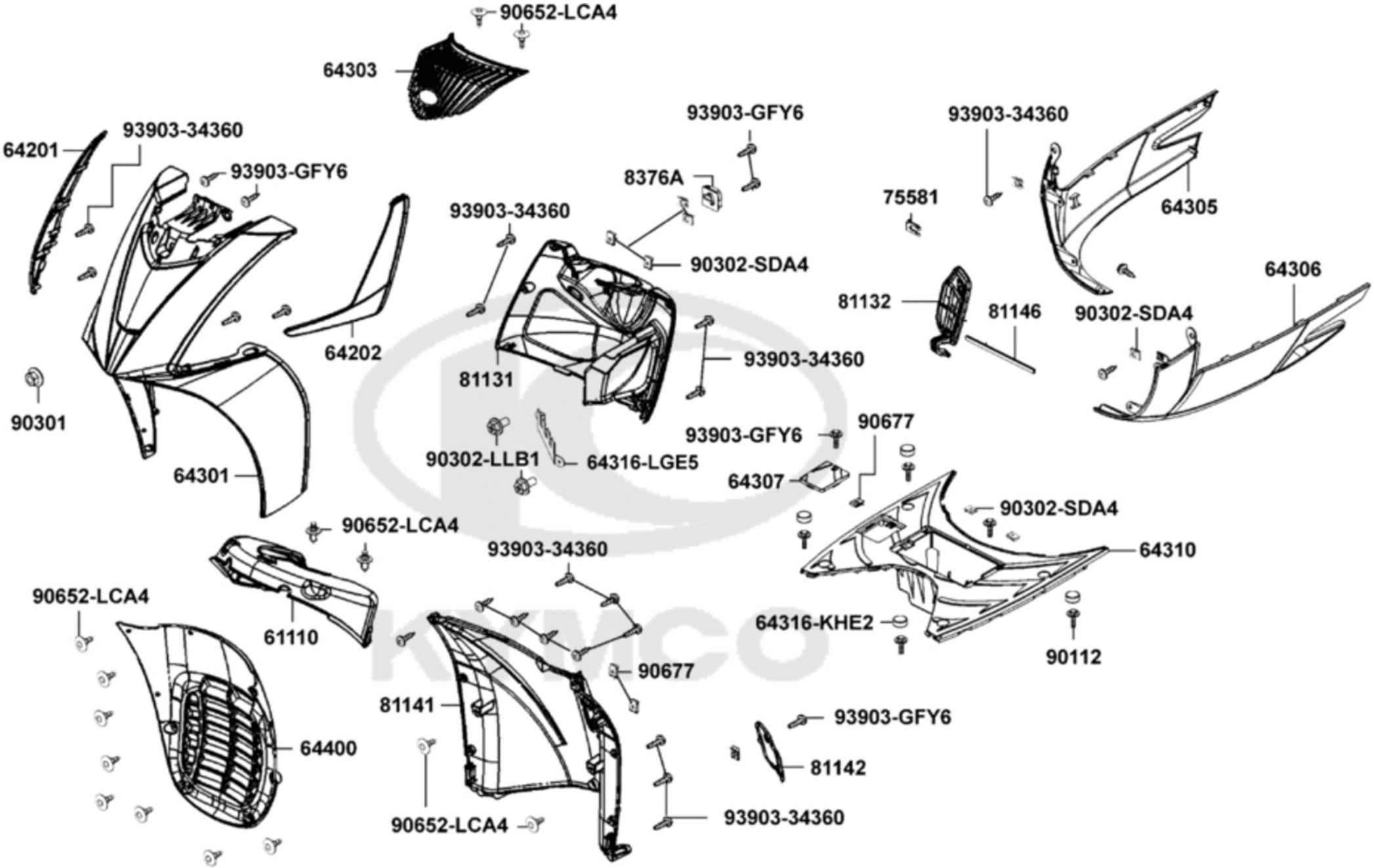

Verkleidungen vorne

Bildnummer	MSA Nummer	Beschreibung	Herstellernummer
61110-LGE5-E00-N1R	MA6811	Kotflügel vorne hinter Vorderrad	61110-LGE5-E00-N1R
64201-LGE5-E00-N1P	MA6812	Eckleiste vorne re.	64201-LGE5-E00-N1P
64202-LGE5-E00-N1P	MA6813	Eckleiste vorne li.	64202-LGE5-E00-N1P
64301-LGE5-E00-HKP	MA9939	Frontverkleidung titan-metallic	64301-LGE5-E00-HKP
64303-LGE5-E00-N1R	MA6817	Abdeckung Front oben	64303-LGE5-E00-N1R
64305-LGE5-E00-HKP	MA9940	Trittbrettverkleidung re. titan-metallic	64305-LGE5-E00-HKP
64306-LGE5-E00-HKP	MA9941	Trittbrettverkleidung li. titan-metallic	64306-LGE5-E00-HKP
64307-LGE5-E00-N1R	MA6824	Abdeckung Kühlwasserbehälter	64307-LGE5-E00-N1R
64310-LGE5-E00-N1R	MA6825	Trittbrett	64310-LGE5-E00-N1R
64316-KHE2-900-N1R	MA2185	Verschlußstopfen schwarz	64316-KHE2-900-N1R
64316-LGE5-E00	MA6826	Verschlußstopfen f. Schraube Trittbrett	64316-LGE5-E00
64400-LGE5-E00-N1R	MA6827	Radkasten vorne	64400-LGE5-E00-N1R
75581-6C73-001	MS4186	Haltespange f. Schloss	75581-6C73-0010
81131-LGE5-E00-HKP	MA9942	Beinschild oben titan-metallic	81131-LGE5-E00-HKP
81132-LGE5-E00-HKP	MA9943	Deckel Handschuhfach titan-metallic	81132-LGE5-E00-HKP
81141-LGE5-E00-N1R	MA6834	Beinschild unten	81141-LGE5-E00-N1R
81142-LGE5-E00-N1R	MA6835	Abdeckung	81142-LGE5-E00-N1R
81146-LGE5-E00	MA6836	Dichtung	81146-LGE5-E00
8376A-KEBE-900	MS9522	Gepäckhaken	8376A-KEBE-900
90112-KFA1-900	MX6189	Schraube G06x012 SK10/S/D09x04	90112-KFA1-900
90301-6D34-671	MS4285	Mutter G06 SK10/M/B16	90301-6D34-671
90302-LLB1-E00	MS9784	Schraube G05x012 KS/S/S10	93891-05012-06
90302-SDA4-004	MS4191	Blechmutter G04	90302-SDA4-004
90652-LCA4-E00	MV3157	Plastikniete f. Verkleidung	90652-LCA4-E00

Verkleidungen vorne

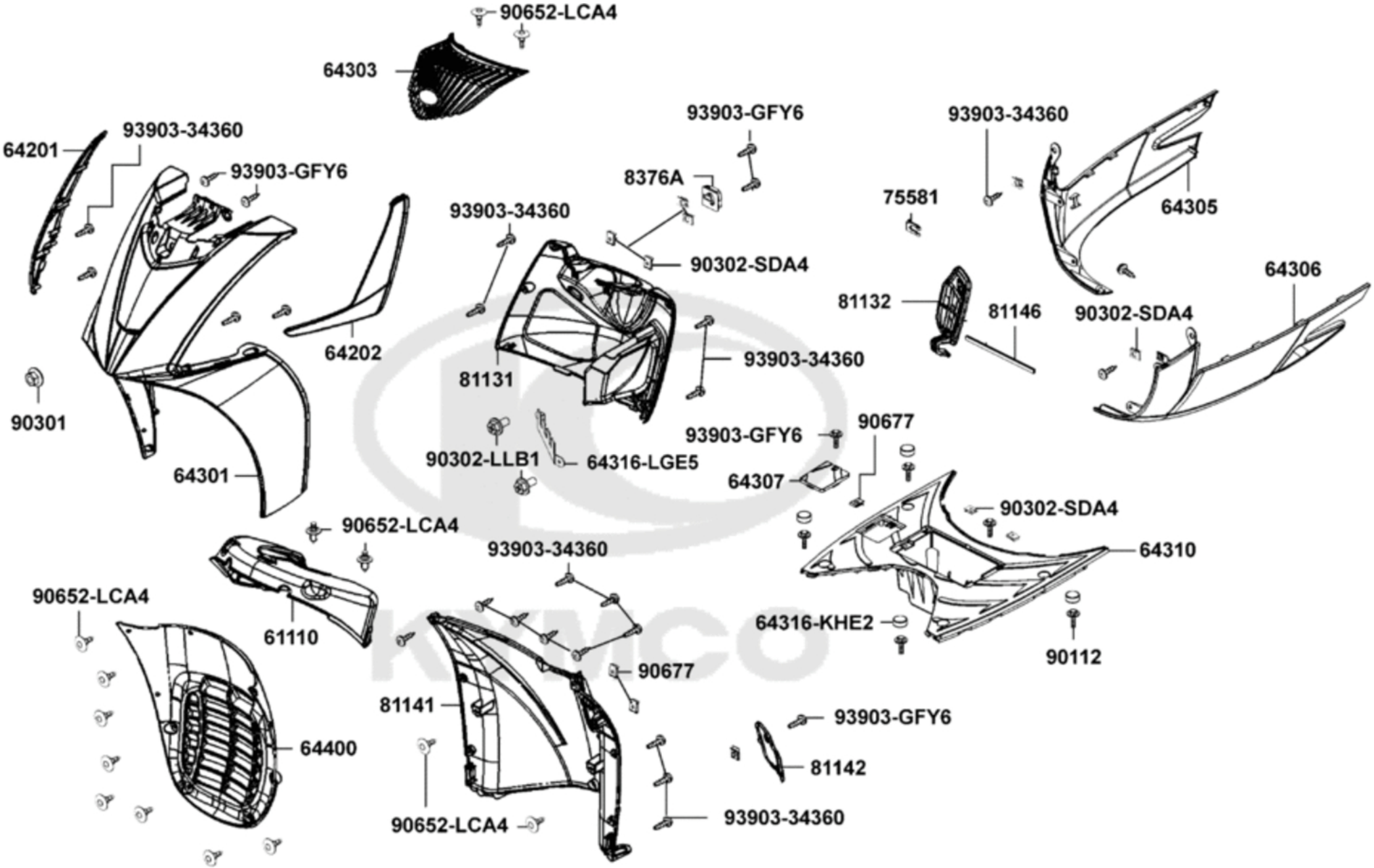

Verkleidungen vorne

Bildnummer	MSA Nummer	Beschreibung	Herstellernummer
90677-GAR1-004	MS4193	Blechmutter G05 C/M	90677-GAR1-004
93903-34360	MS5373	Schraube B04x012 KS/S (stumpf)	93903-34360
93903-GFY6-900	MA3538	Schraube B04x014 KS/S	93903-GFY6-900