Batterie

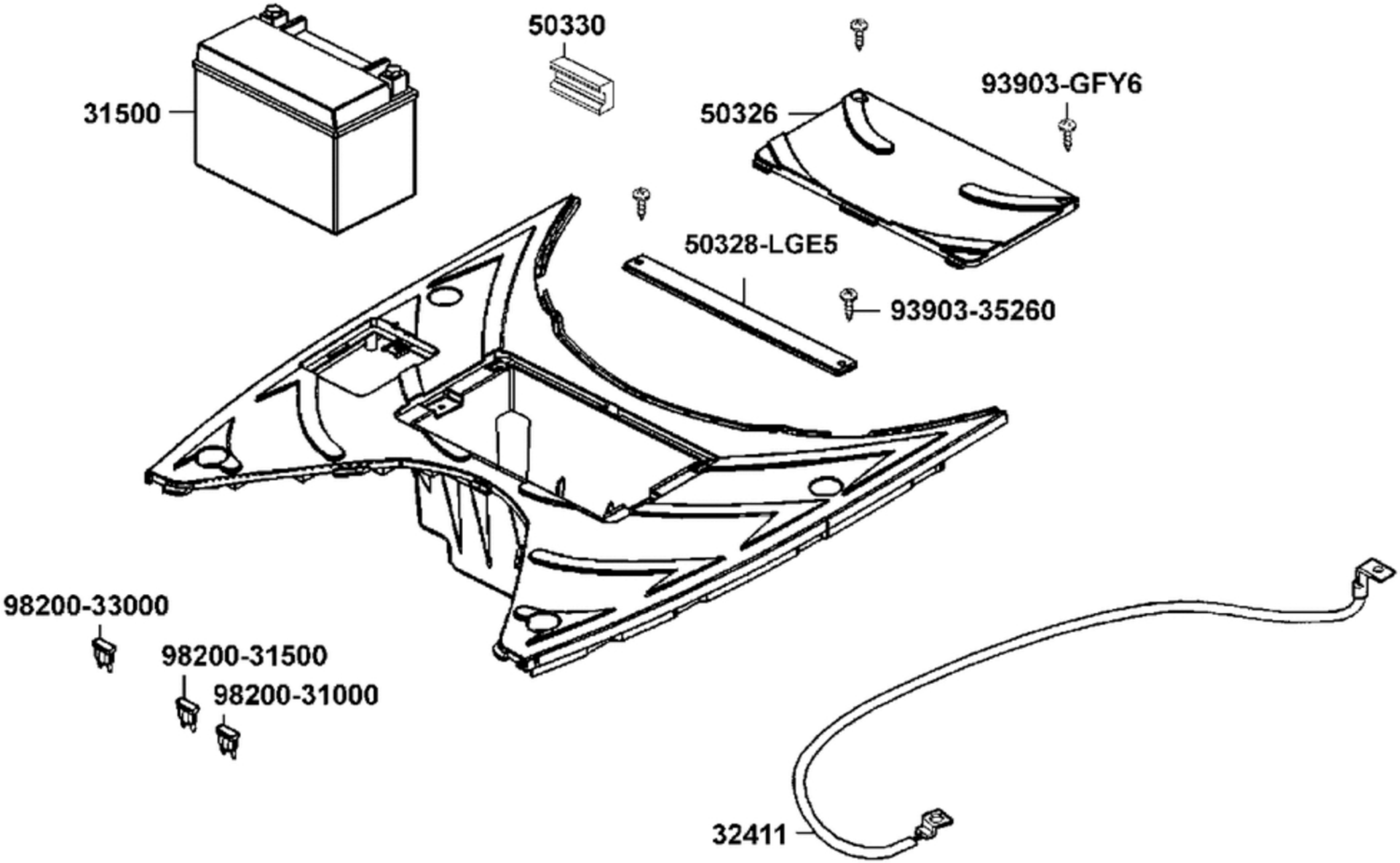
31500
50330
50326
93903-GFY6
50328-LGE5
93903-35260
98200-33000
98200-31500
98200-31000
32411

Batterie

Bildnummer	MSA Nummer	Beschreibung	Herstellernummer
31500-LEA6-900	MA5642	Batterie Kymco YT12A-BS 12V 10Ah	31500-LEA6-900
31500-LEA6-900	SB7036	Batterie SPEEDS MG12A-BS (YT12A-BS); Gel-Batterie	MG12A-BS
32411-LGE5-E00	MA6876	Kabel f. Batterie (Pluskabel)	32411-LGE5-E00
50326-LGE5-E00-N1R	MA6877	Batteriefachabdeckung	50326-LGE5-E00-N1R
50328-LGE5-E00-N1R	MA6878	Halter f. Batterie	50328-LGE5-E00-N1R
50330-LAE9-E00	MA6879	Gummiauflage f. Batterie	50330-LAE9-E00
93903-35260	MS3578	Schraube B05x012 KS/S	93903-35260
93903-GFY6-900	MA3538	Schraube B04x014 KS/S	93903-GFY6-900
98200-31000	MA2250	Sicherung 10A (Stecksicherung rot)	98200-31000
98200-31500	MA2251	Sicherung 15A (Stecksicherung blau)	98200-31500
98200-33000	MX5695	Sicherung 30A (Stecksicherung grün)	98200-33000