Sitzbank & Werkzeug

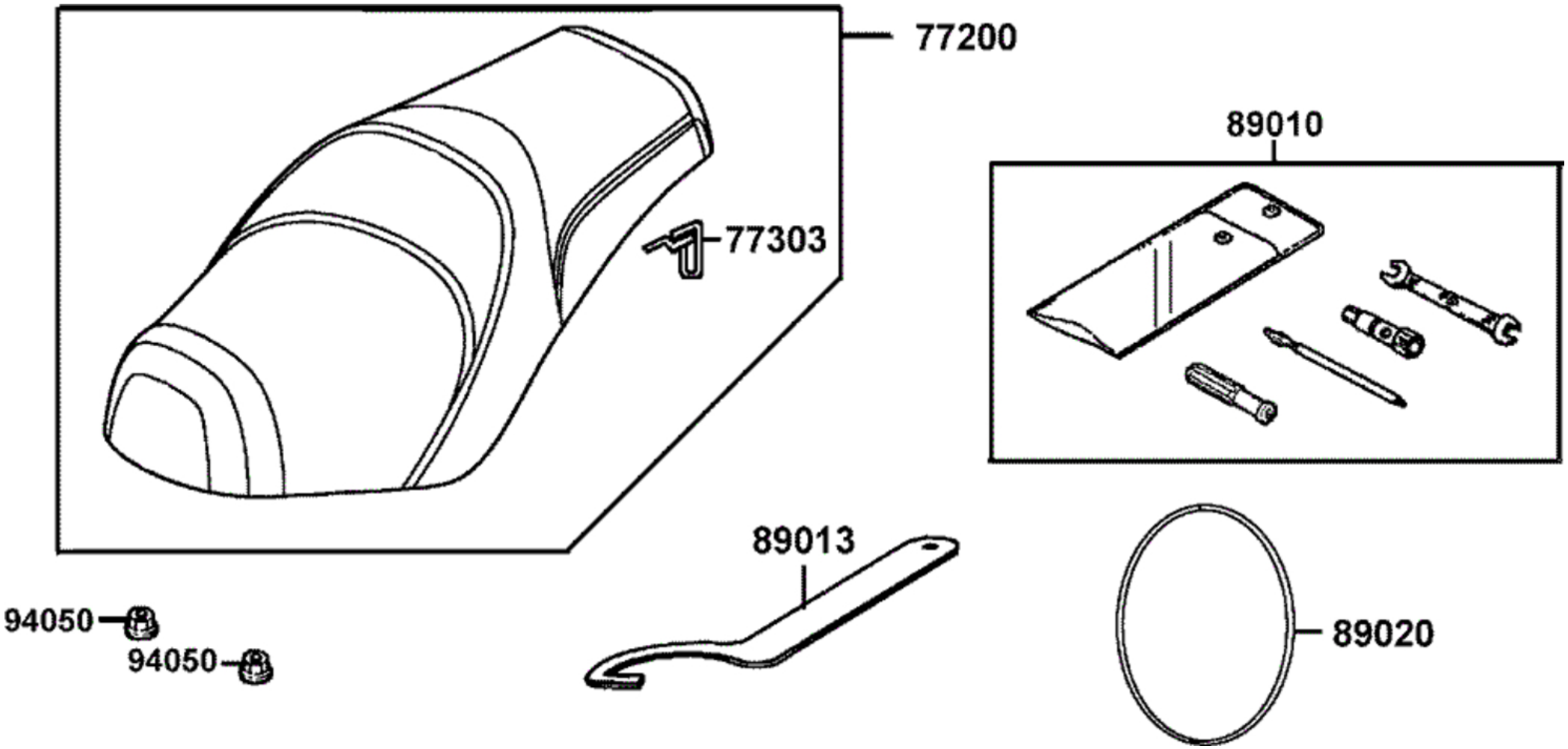

Sitzbank & Werkzeug

Bildnummer	MSA Nummer	Beschreibung	Herstellernummer
94050-06080	MS1231	Mutter G06 SK10/Z/B13	94050-06080
77303-LLJ3-E00	MA2195	Sitzbank Verschlusshaken 70mm	77303-LLJ3-E00
89010-KN7-C000	MS9573	Bordwerkzeug Kerzenschl.17/18mm	89010-KN7-C000
89020-KKC4-900	MV1373	Gummiring f. Bordwerkzeug	89020-KKC4-900
89013-KFC8-E000	MX5190	Hakenschlüssel f. Federbein 48mm	89013-KFC8-E00
77200-LLJ3-E00-T02	MA2188	Sitzbank	77200-LLJ3-E00-T02