Räder hinten mit Bremse

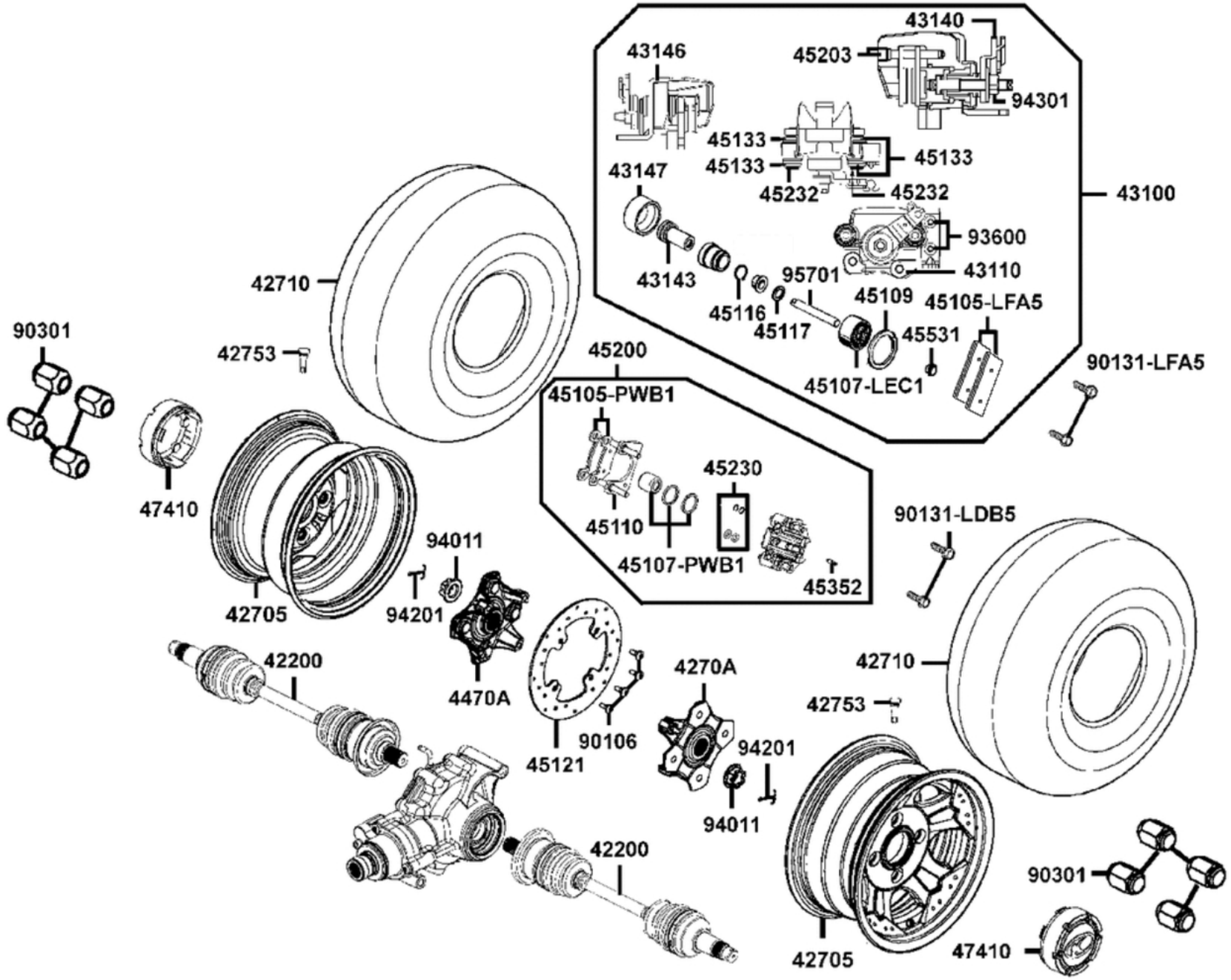

Räder hinten mit Bremse

Bildnummer	MSA Nummer	Beschreibung	Herstellernummer
41300-PWB1-900	MV7195	Gehäuse f. Kardangetriebe hinten	41300-PWB1-900
42200-PWB1-800	MV7790	Antriebswelle hinten kpl.	42200-PWB1-800
42705-LGN5-E00-MT100A	MV7791	Felge hinten	42705-LGN5-E00
4270A-LFA5-E00	MV7197	Nabe incl. Radbolzen	4270A-LFA5-E00
42710-LGN5-E00	MV779209	Reifen Maxxis AT 23x10-12 45J MS10 Off Road	42710-LGN5-E0A
42753-KNBN-90B	MA3472	Ventil gerade, Gummi	42753-KNBN-90B
43100-LFA5-E00-NJA	MV7199	Bremssattel hi. m. Parkbremse	43100-LFA5-E00-NJA
43110-LFA5-E00	MV7521	Bremspedal	43110-LFA5-E00
43140-LEC1-E00	MV7522	Betätigungsarm Feststellbremse	43140-LEC1-E00
43143-LEC1-E00	MV7524	Führungsbolzen	43143-LEC1-E00
43146-LEC1-E00	MV7525	Halter f. Seilzug Feststellbremse	43146-LEC1-E00
43147-LEC1-E00	MV7526	Abdeckkappe	43147-LEC1-E00
4470A-LFA5-E00	MV7205	Nabe incl. Radbolzen	4470A-LFA5-E00
45105-LFA5-305	MV8524	Bremsklötze (Satz = 2 Stück)	45105-LKK7-305
45105-PWB1-305	MV7513	Bremsklötze (Satz = 2 Stück)	45105-PWB1-305
45107-LEC1-E00	MV7529	Bremskolben	45107-LEC1-E00
45107-PWB1-305	MV7514	Bremskolben und Dichtungen	45107-PWB1-305
45109-LEC1-E00	MV7531	Staubschutzring	45109-LEC1-E00
45110-PWB1-305	MV7515	Halter f. Bremssattel	45110-PWB1-305
45116-LEC1-E00	MV7533	Clip	45116-LEC1-E00
45117-LEC1-E00	MV7534	U-Scheibe	45117-LEC1-E00
45121-PWB1-900	MV7209	Bremsscheibe vo.	45121-PWB1-900
45133-LEC1-E00	MV7535	Staubkappe f. Bremssattellagerung	45133-LEC1-E00
45200-PWB1-900	MV8520	Bremssattel li.vo./li.hi.	45200-PWB1-600

Räder hinten mit Bremse

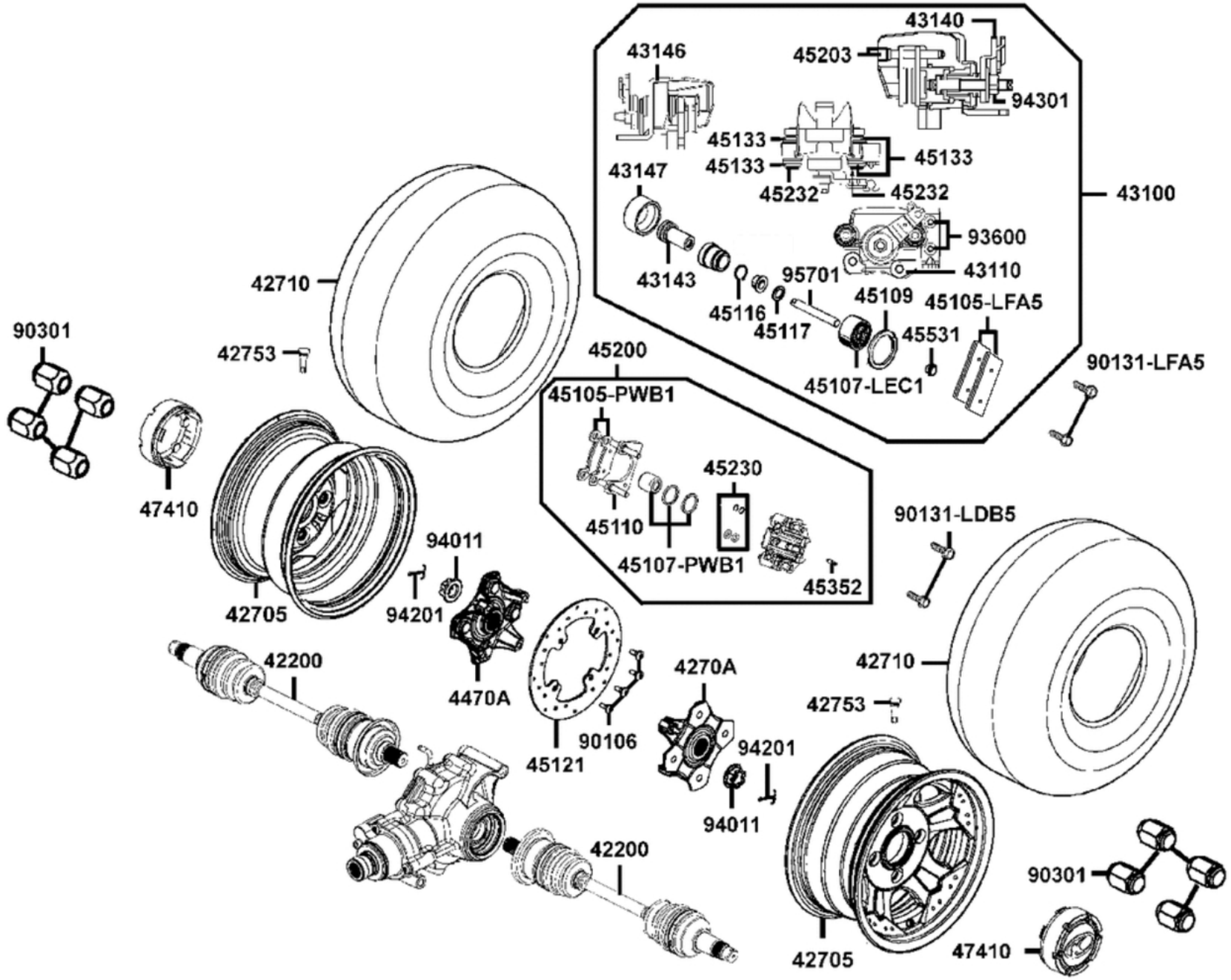

Räder hinten mit Bremse

Bildnummer	MSA Nummer	Beschreibung	Herstellernummer
45203-LEC1-E00	MS6359	Bremsklotzführungsstift M10/6x36mm	45203-GAR1-951
45230-PWB1-305	MV7517	O-Ringe	45230-PWB1-305
45232-LEC1-E00	MV7539	Bolzen	45232-LEC1-E00
45352-PWB1-305	MV7518	Entlüfterschraube f. Bremssattel	45352-PWB1-305
45531-LEC1-E00	MV7541	Verschlußstopfen	45531-LEC1-E00
47410-LGN5-E00	MV7788	Felgendeckel	47410-LGN5-E00
90106-PWB1-900	MV7519	Schraube G06 TX30 f.Bremsscheibe	90106-PWB1-900
90131-LDB5-E00	MV4099	Schraube G08x020 SK12/B16/S	90131-LDB5-E00
90131-LFA5-E00	MV7318	Schraube G08x022 SK12/B16/S	90131-LFA5-E00
90301-LGN5-E00	MV7789	Radmutter f. Alufelge	90301-LGN5-E00
93600-LEC1-E00	MV7543	Schraube M6	93600-LEC1-E00
94011-PWB1-900	MV7368	Mutter 22x1,5 (Kronenmutter) (f. Ø27mm UXV)	94011-PWB1-900
94201-30400	MV7374	Splint 3x40	94201-30400
94301-08060	MV7544	Mutter G08 SK12/Z/m.ScheibeØ18	94301-08060
95701-LEC1-E00	MV7545	Einstellschraube	95701-LEC1-E00