Rahmenheck/Gepäckträger

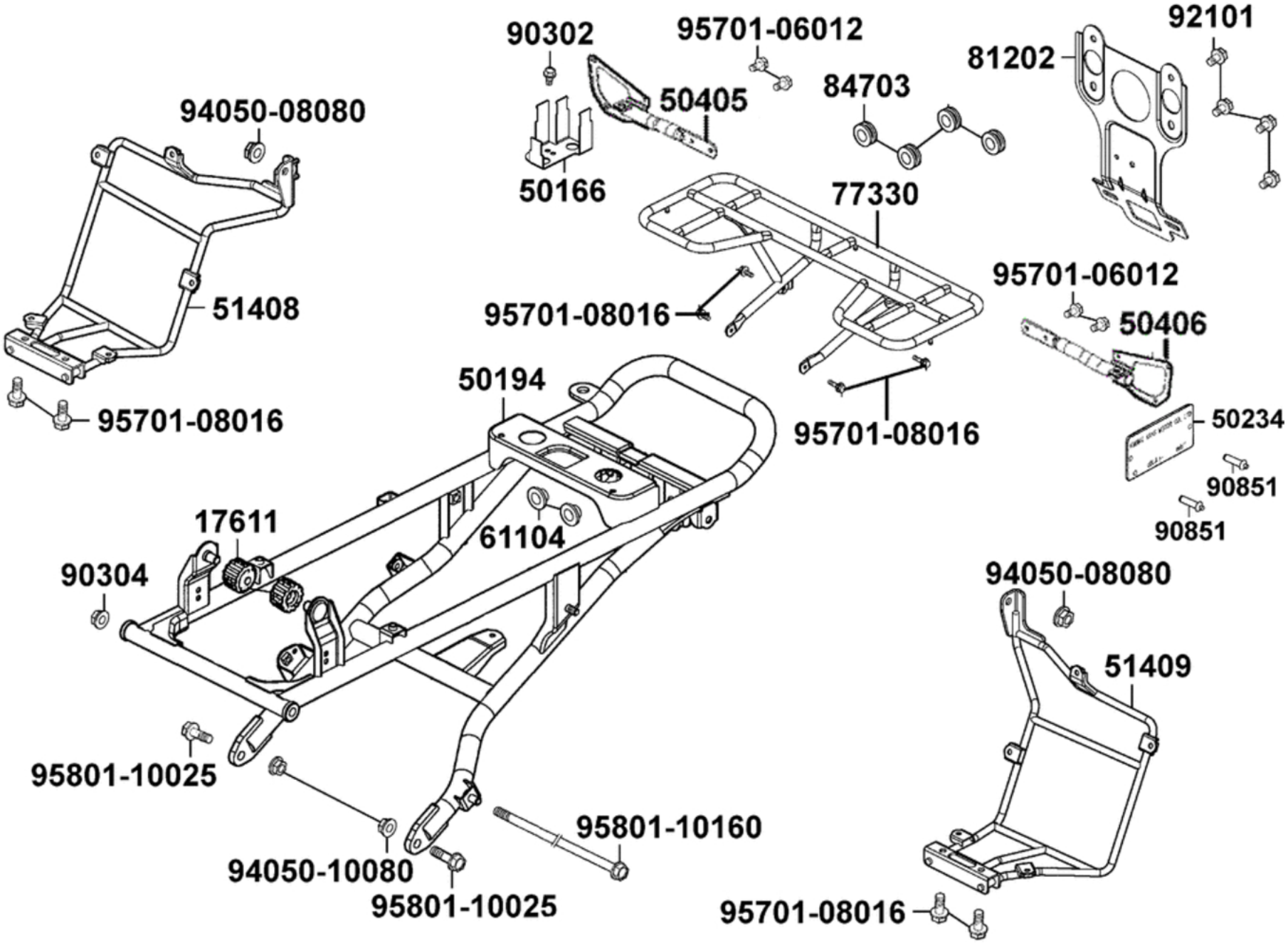

Rahmenheck/Gepäckträger

Bildnummer	MSA Nummer	Beschreibung	Herstellernummer
17611-2F86-001	MX2353	Gummi f. Tank/Sitzbank	17611-2F86-001
50166-LBA7-900	MV1157	Halter f. Anlasserrelais	50166-LBA7-900
50194-LBA7-E00	MV1159	Rahmenheck hinten	50194-LBA7-E00
50234-KHD4-E000	MX4409	Typenschild Kymco	50234-KHD4-E000
50405-LDF3-E00	MV2550	Halter re. f. Blinker hinten	50405-LDF3-E00
50406-LDF3-E00	MV2551	Halter li. f. Blinker hinten	50406-LDF3-E00
51408-LDF3-E00	MV2555	Halter f.Kotflügel/Beinschutz hi.re.	51408-LDF3-E00
51409-LDF3-E00	MV2556	Halter f.Kotflügel/Beinschutz hi.li.	51409-LDF3-E00
61104-3G57-001	MV0238	Hülse kurz	61104-3G57-001
77330-LDF3-E00-MBS	MV2579	Gepäckträger hinten silbergrau	77330-LDF3-E00-MBS
81202-LBA7-E00	MV1224	Halter f. Kennzeichen	81202-LBA7-E00
84703-LLB1-900	MV1411	Gummitülle	84703-LLB1-900
90302-LLB1-E00	MS9784	Schraube G05x012 KS/S/S10	93891-05012-06
90304-GLW0-90A	ED3385	Mutter G10 SK17/Z/BS20	90304-GLW0-90A
90851-KKF9-741	MS1135	Niete 3,2x9,8MM (KT)	90851-KKF9-741
92101-06012-0HN	MV0345	Schraube G06x012 SK10/M	92101-06012-0HN
94050-06060	MV2620	Mutter G06 SK10/B13/S	94050-06060
94050-08080	MS9333	Mutter G08 SK12/M/B17	94050-08000
94050-10080	MS4014	Mutter G10 SK14/M/B19	94050-10080
95701-06012-06	MA2243	Schraube G06x012 SK10/B13/S	95701-06012-06
95701-08016-06	MV0365	Schraube G08x016 SK12/S/B19	95701-08016-06
95801-10025-08	MS6459	Schraube G10x025 SK14/B18/M	95801-10025-08
95801-10160-06	MV0370	Schraube G10x160 SK14/B19/S	95801-10160-06