Kurbelgehäuse & Variomatikdeckel

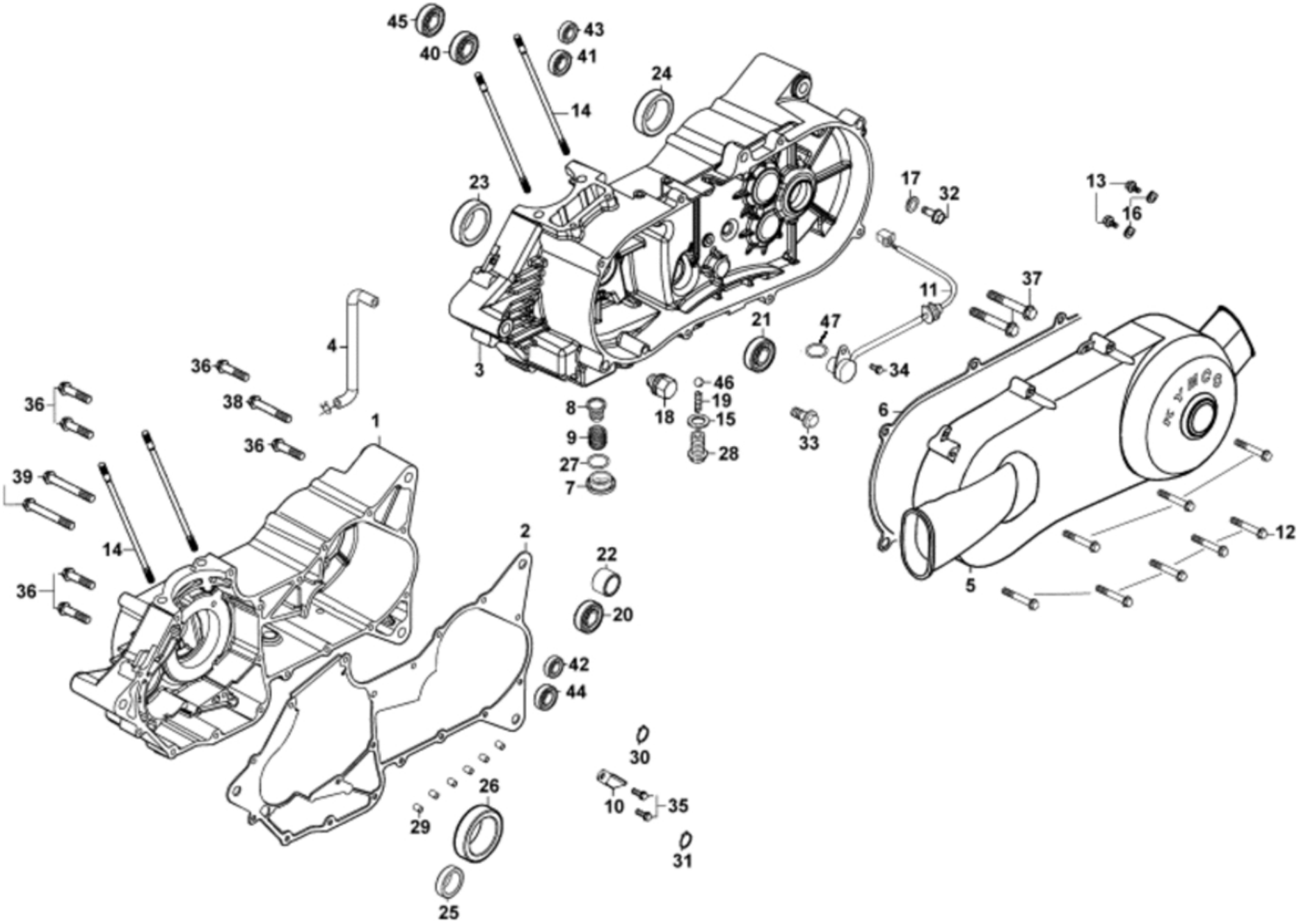

Kurbelgehäuse & Variomatikdeckel

Bildnummer	MSA Nummer	Beschreibung	Herstellernummer
o.Bild	MS6046	Dichtring 12,3x20x1,5 (f. Ölablaßschraube)	90521-GFY6-950
o.Bild	MX2044	O-Ring 17x2.5mm	91333-567-0200
1	MV0001	Kurbelgehäuse re.	11100-LLB1-900
2	MV0004	Dichtung Kurbelgehäuse	11192-LLB1-900
3	MV0005	Kurbelgehäuse li.	11200-LLB1-900
4	MV0007	Schlauch f. Getriebeentlüftung	1122A-LLB1-900
5	MV0009	Variomatikdeckel silber	11341-LLB1-900-NJA
6	MV0016	Dichtung f.Variomatikdeckel	11395-LLB1-900
7	MS9382	Verschlussschr. ohne O-Ring GEW.30mm SW.17mm	12361-GFY6-901
8	MA7017	Ölsieb	15421-1G07-W10
9	MS6115	Feder f. Ölsieb	15426-GAE1-921
10	MX2110	Halteblech f. Kabel	32976-1G07-001
11	MV0133	Schalter f. Neutral u. Rückwärtsgang m. O-Ring	35759-LLB1-900
12	MV0290	Schraube G06x040 SK08/B13/M	90001-GBHB-711
13	MS6175	Schraube G06x010 IB05/M	90001-GFY6-901
14	MS9302	Stehbolzen G08x218mm f. Zylinder	90031-KEBE-900
15	MV0300	Dichtring f.Gangfixierungsschraube	90133-LLB1-900
16	MV0315	Halteplatte f. Lager	90441-KDY4-901
17	MV0319	Dichtring 8.5x16x1,6 (Alu)	90474-3C33-001
18	MS6031	Ölablassschraube G12x015 SK17/M/D18	9052A-GFY6-C00
19	MV0325	Feder f.Gangfixierungsschraube	90750-LLB1-900
20	MX5590	Kugellager 25x52x15 6205LLU (beidseitig geschl.)	91009-KHE7-900
21	MA0011	Kugellager 10x35x11 6300 LLUC (beidseitig geschl.	91009-KKC3-900
22	MV0329	Nadellager 30x42x17	91101-LLB1-900

Kurbelgehäuse & Variomatikdeckel

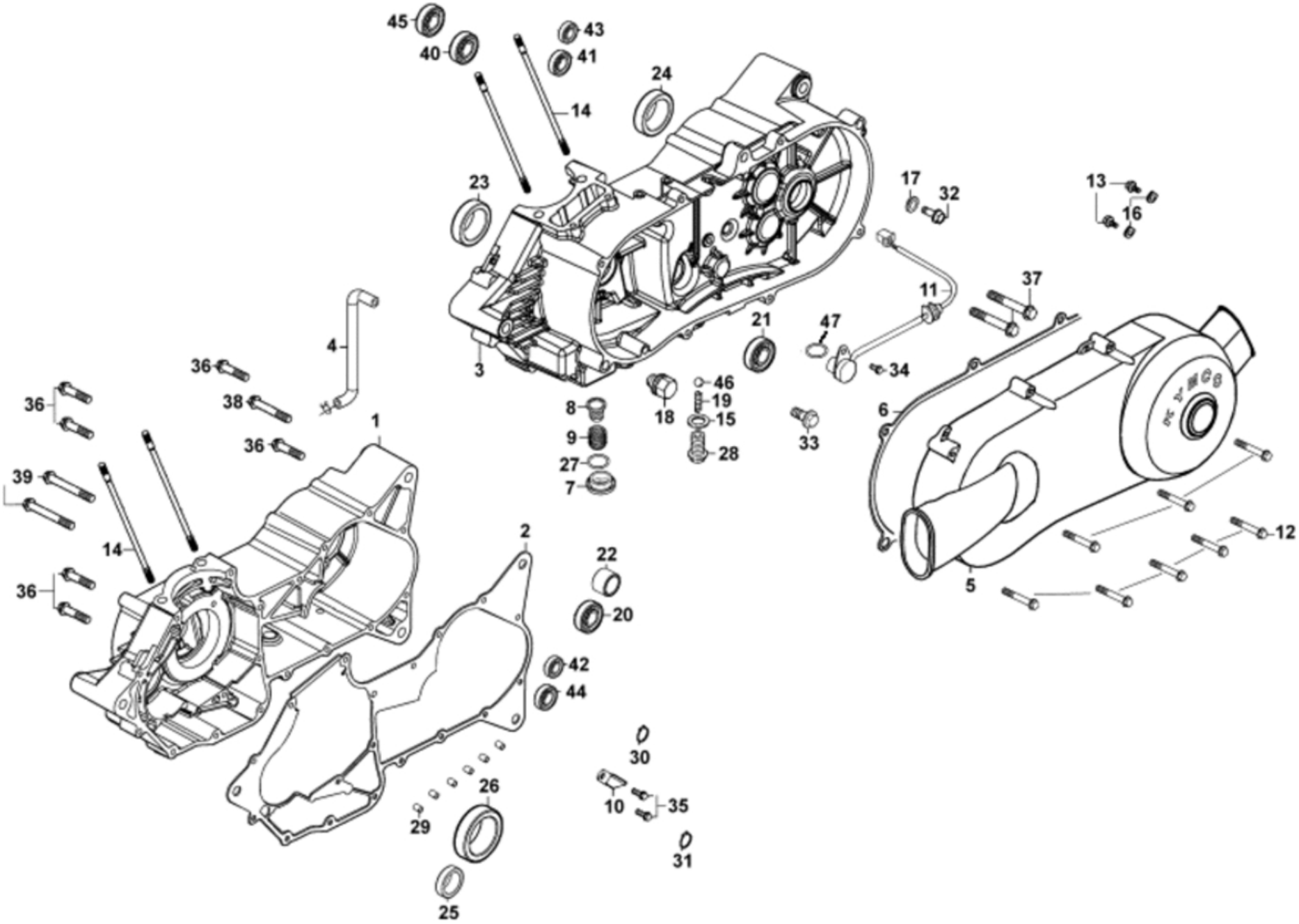

Kurbelgehäuse & Variomatikdeckel

Bildnummer	MSA Nummer	Beschreibung	Herstellernummer
23	MX5505	Wellendichtring 22x34x06	91202-KHE7-900
24	MV0332	Wellendichtring 20x32x06	91202-KKJ9-004
25	MX2125	Wellendichtring 14x28x07	91206-2F86-014
26	MV1279	Wellendichtring 30x40x07	91255-LBA7-900
27	MS6116	O-Ring 30,8x3,1	91302-0A01-021
28	MV0342	Gangfixierungsschraube	91509-LLB1-900
29	MS6061	Passhülse 10x16mm	94301-10160
30	MS5076	Seegerring 20mm aussen	94510-20000
31	MV0358	Seegerring 52mm innen	94520-52000
32	MS5105	Schraube G08x012 SK12/M/B16	[=MS5105] 95701-08012-06
33	MS9319	Schraube G10x012 SK14/M/B19	95701-10012-08
34	MS9463	Schraube G06x010 SK08/M/B11	96001-06010-08
35	MX2558	Schraube G06x012 SK08/M/B11	96001-06012-08
36	MS4026	Schraube G06x032 SK08/M/B11	96001-06032-08N
37	MS4028	Schraube G06x040 SK08/B11/M	96001-06040-08
38	MS5087	Schraube G06x045 SK08/B11/M	96001-06045-08
39	MS9317	Schraube G06x060 SK08/M/B11	96001-06060-08
40	MS6207	Kugellager 15x35x11 6202	96100-62020-00
41	MS6208	Kugellager 17x40x12 6203	96100-62030-00
42	MS3015	Kugellager 20x47x14 6204	96100-62043-00
43	MS3015	Kugellager 20x47x14 6204	96100-62043-00
44	MX5717	Kugellager 15x42x13 6302	96100-63020-00
45	MX2800	Kugellager 17x47x14 6303	96100-63030-00
46	MV0376	Stahlkugel 12mm	96211-LLB1-900
47	MX2044	O-Ring 17x2.5mm	91333-567-0200