Zylinder & Zylinderkopf

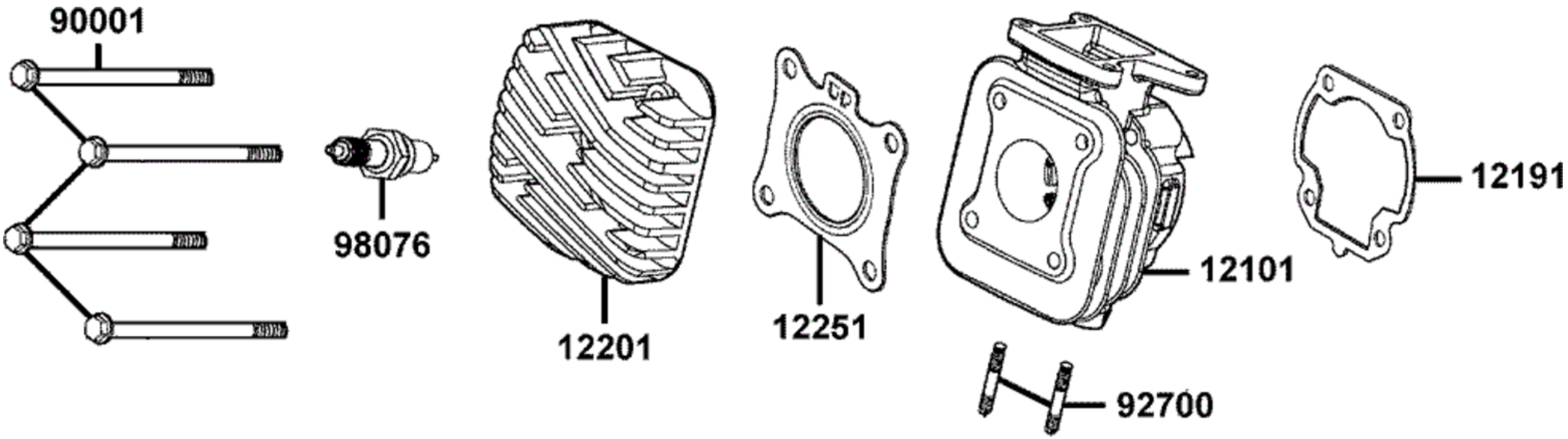

Zylinder & Zylinderkopf

Bildnummer	MSA Nummer	Beschreibung	Herstellernummer
12101-GKAK-931	MS5005	Zylinder 50ccm	12101-GKAK-931
12191-GKAK-901	MS5007	Zylinderfussdichtung	12191-LBD3-900
12201-GKAK-921	MS5008	Zylinderkopf	12201-GKAK-921
12251-GKAK-902	MS5500	Zylinderkopfdichtung	12251-GKAK-902
90001-GKAK-901	MX4165	Schraube G07x100 SK10/M/B15	90001-GKAK-901
92700-06028-1B	MS4009	Stehbolzen G06x28	92700-06028-1B
98076-5871G-00	MS5010	Zündkerze NGK BR8HSA	98076-5871G-00