Zylinder & Kurbelwelle

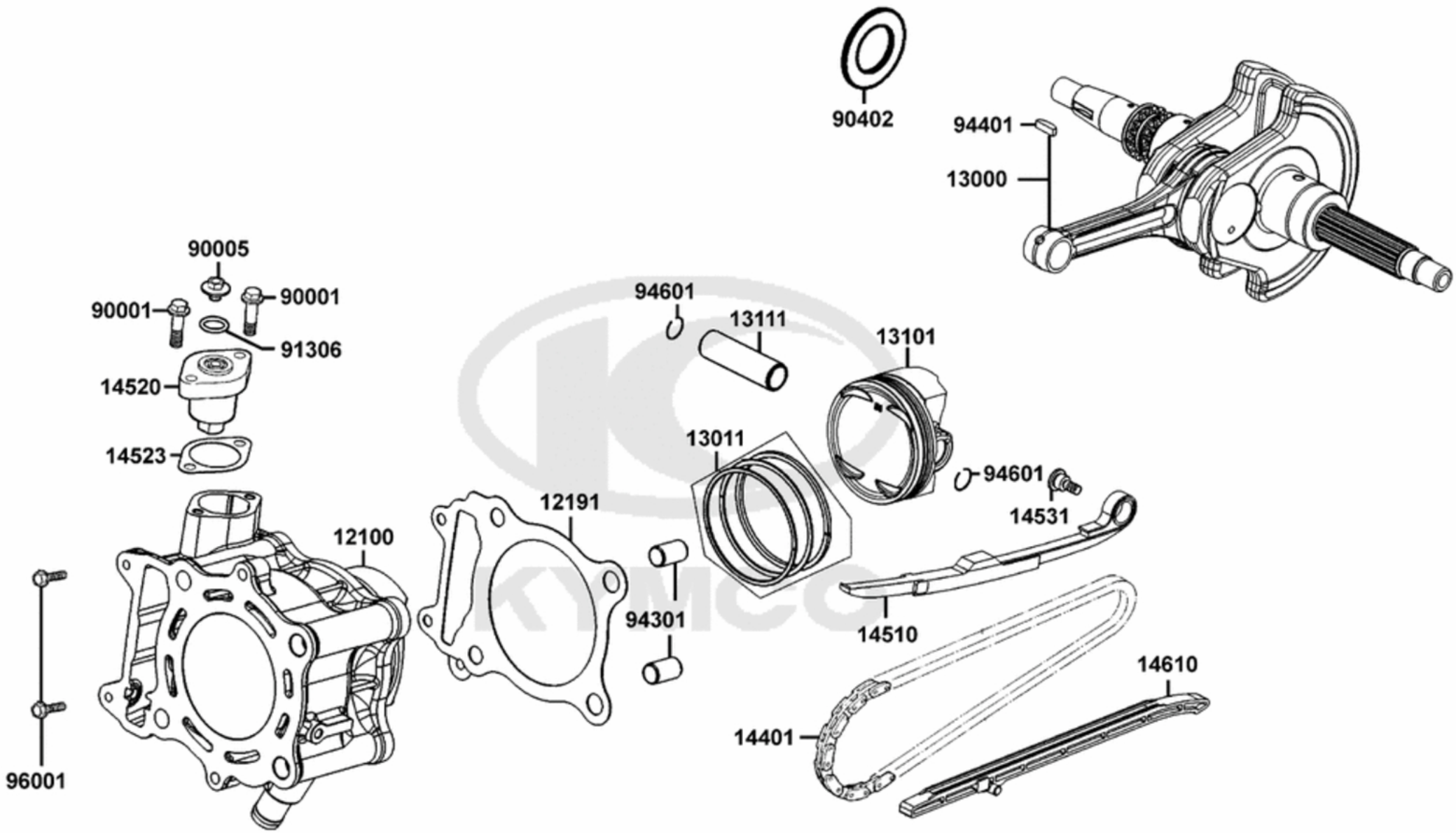

Zylinder & Kurbelwelle

Bildnummer	MSA Nummer	Beschreibung	Herstellernummer
12100-LEA7-E00	MB1578	Zylinder	12100-LEA7-E00
12191-LEA7-E00	MB1579	Zylinderfussdichtung	12191-LEA7-E00
13000-LEA7-E00	MB1580	Kurbelwelle	13000-LEA7-E00
13011-LEA7-E00	MB1581	Kolbenringsatz	13011-LEA7-E00
13101-LEA7-E00	MB1582	Kolben 300ccm	13101-LEA7-E00
13111-LEA7-E00	MB1583	Kolbenbolzen	13111-LEA7-E00
14401-PWB1-900	MV7043	Steuerkette	14401-PWB1-900
14510-LEA7-E00	MB1584	Steuerkettenschiene zum Spanner	14510-LEA7-E00
14520-KED9-900	MB1585	Steuerkettenspanner	14520-KED9-900
14523-KED9-900	MS6105	Dichtung Steuerkettenspanner	14523-KED9-900
14531-KHE7-900	MX5531	Lagerschraube f.Steuerkettenschiene	14531-KHE7-900
14610-LEA7-E00	MB1586	Laufschiene f. Steuerkette	14610-LEA7-E00
90001-GBHB-661	MS4090	Schraube G06x022 SK08/M/B13	90001-GBHB-661
90005-KEC8-900	MX5659	Schraube G06x006 SK10/M/B16	90005-KEC8-900
90402-LEA7-E00	MB1587	U-Scheibe 36x60x3	90402-LEA7-E00
91306-1E05-691	MS6107	O-Ring 09,5x1,5mm	91306-1E05-691
94301-12200	MA3309	Passhülse 12x20	94301-12200
94401-25140	MS6103	Keil 14x4x4mm	94401-25140
94601-17000	MX5655	Kolbenbolzensicherung (Satz 2Stück)	94601-17000
96001-06025-06	MB1764	Schraube G06x025 SK08/B11/S	96001-06025-06