Ventiltrieb (Hipster 125 4V)

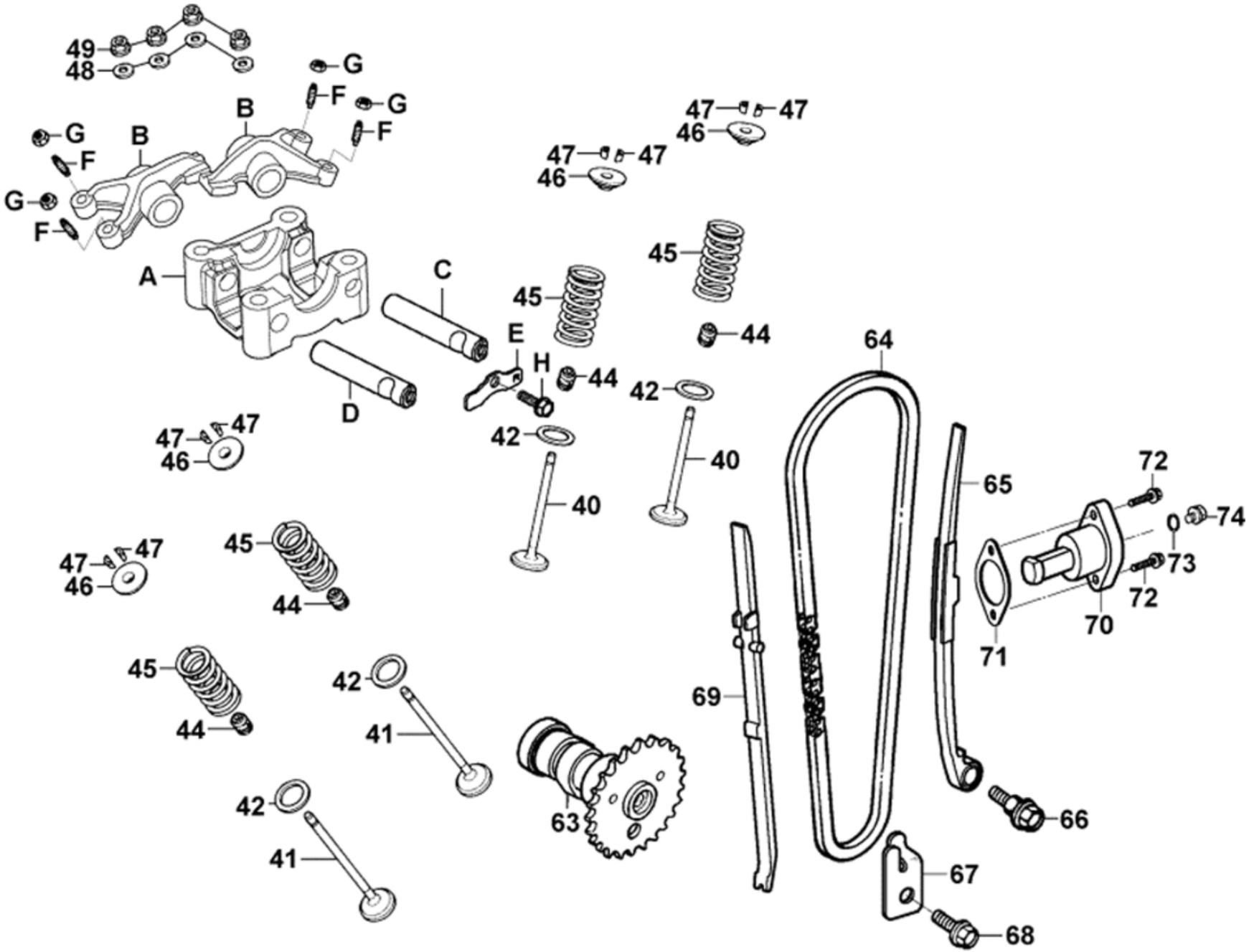

Ventiltrieb (Hipster 125 4V)

Bildnummer	MSA Nummer	Beschreibung	Herstellernummer
o.Bild	MV4029	Werkzeug Ventileinsteller	A120E00036
o.Bild	MV4030	Werkzeug Ventilfederspanner Satz	A120E00040
A	MX8597	Nockenwellenbrücke 4V	12211-KKA7-900
B	MX8598	Kipphebel f. Ein und Auslass 4V	14431-KKA7-900
C	MX3351	Kipphebelwelle Auslass	14452-KEC8-900
D	MX3351	Kipphebelwelle Auslass	14452-KEC8-900
E	MA9014	Halteplatte f. Kipphebelwelle	14453-KA7-9000
F	MS6078	Ventileinstellschraube	90012-3C33-001
G	MS6077	Mutter f.Einstellschraube (Ventilspiel)	90206-0A01-001
H	MS9748	Schraube G06x018 SK08/M/B11	96001-06018-08
40	MX8503	Einlassventil	14711-KKA7-900
41	MX8504	Auslassventil	14721-KKA7-900
42	MX8507	Ventilfedersitz	14775-KKA7-9000
44	MS6067	Ventilschaftdichtung	12209-GDB4-68A
45	MX8505	Ventilfeder	14751-KKA7-9000
46	MX8506	Ventilfederteller	14771-KKA7-9000
47	MS6062	Haltekeil f. Ventil	14781-MFA6-001
48	MS6071	U-Scheibe 08x19x2,2	90465-MDC4-001
49	MS9333	Mutter G08 SK12/M/B17	94050-08000
63	MA8341	Nockenwelle m. Lager	14100-KKA7-220
64	MA8018	Steuerkette	14401-KEC8-90A
65	MX3018	Steuerkettenschiene zum Spanner	14510-KEC8-900
66	MA9016	Schraube Steuerkettensch. G08x012/SK/C/B16/D20x10	14531-KKJ9-001
67	MA9013	Führungsblech f. Steuerkette	14402-KEC8-900

Ventiltrieb (Hipster 125 4V)

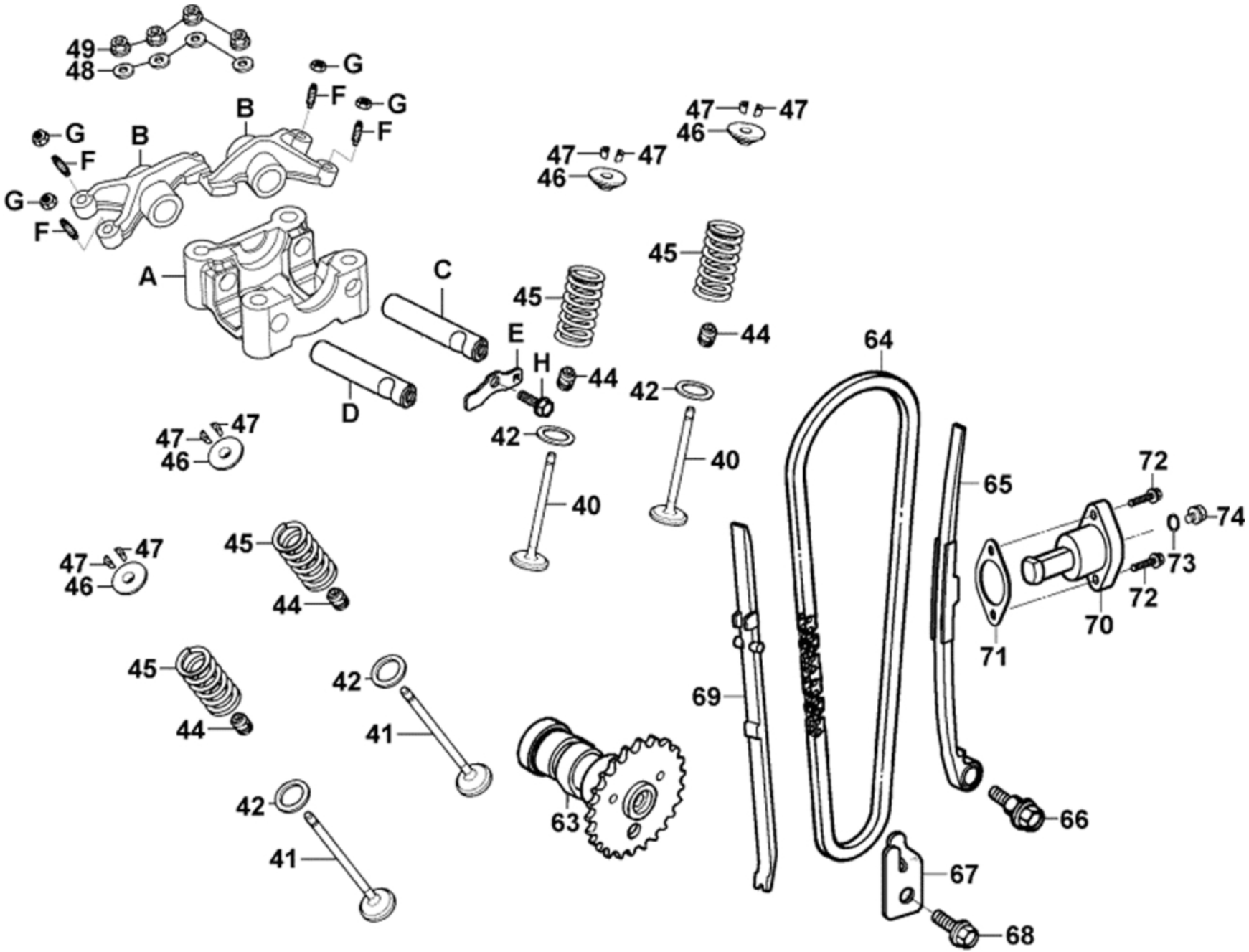

Ventiltrieb (Hipster 125 4V)

Bildnummer	MSA Nummer	Beschreibung	Herstellernummer
68	MX2558	Schraube G06x012 SK08/M/B11	96001-06012-08
69	MX3019	Laufschiene f. Steuerkette	14610-KEC8-9000
70	MS6104	Steuerkettenspanner	14520-GFY6-90A
71	MS6105	Dichtung Steuerkettenspanner	14523-KED9-900
72	MS4090	Schraube G06x022 SK08/M/B13	90001-GBHB-661
73	MS6107	O-Ring 09,5x1,5mm	91306-1E05-691
74	MX5659	Schraube G06x006 SK10/M/B16	90005-KEC8-900