Zylinder & Zylinderkopf (Hipster 125 4V)

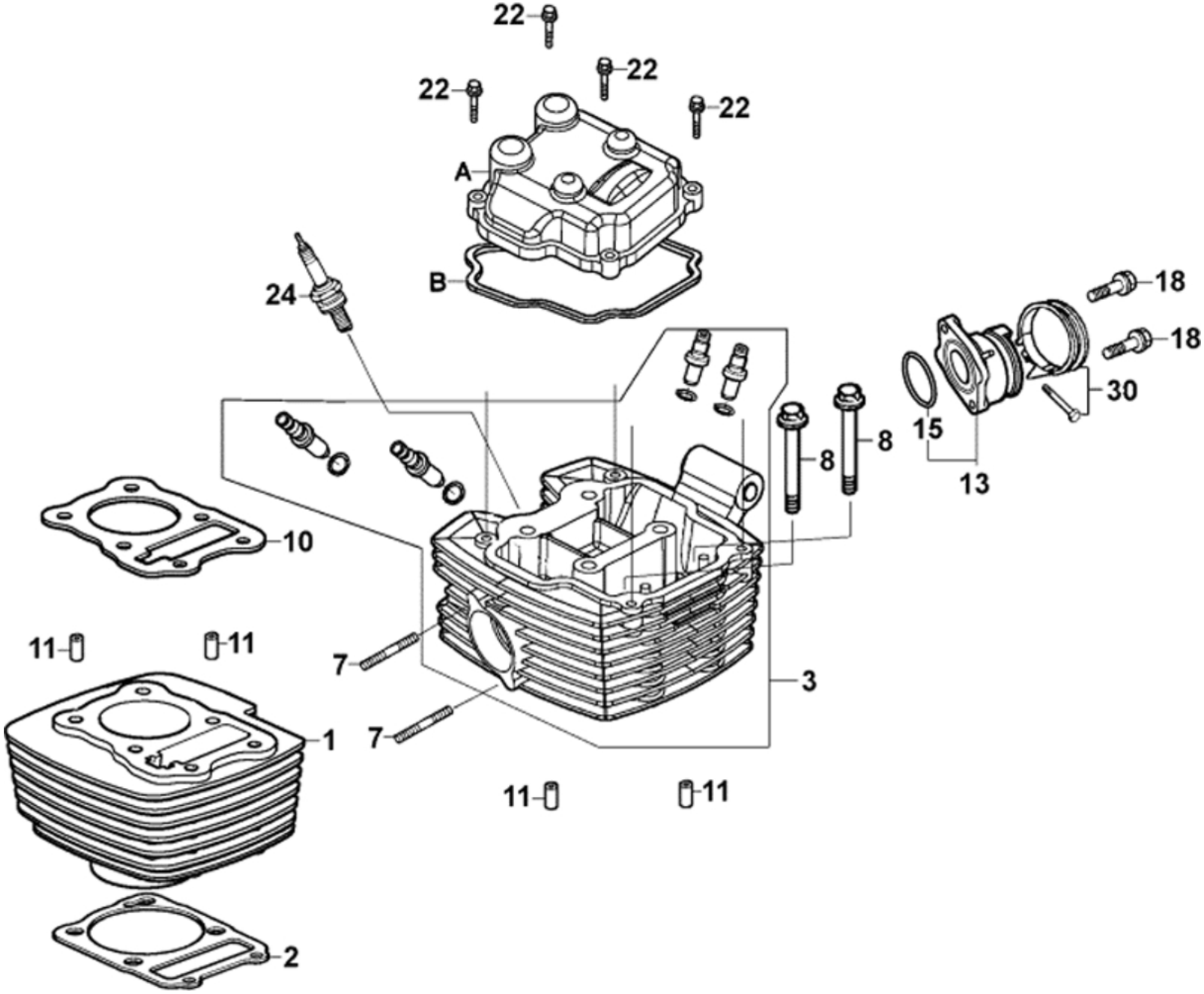

Zylinder & Zylinderkopf (Hipster 125 4V)

Bildnummer	MSA Nummer	Beschreibung	Herstellernummer
1	MX7041	Zylinder 125ccm	12100-KKA7-900
2	MX3009	Zylinderfussdichtung	12191-LLB1-900
3	MX8588	Zylinderkopf 4V mit Führungen	12200-KKA7-E00
7	MX2006	Stehbolzen G06x35	92700-06035-3E
8	MS6119	Schraube G06x110 SK08/M/B11	96001-06110-08
A	MX8593	Ventildeckel 4V	12310-KKA7-9000
B	MX8589	Ventildeckeldichtung	12391-KKA7-900
10	MX3012	Zylinderkopfdichtung	12251-KEC8-900
11	MS6061	Passhülse 10x16mm	94301-10160
13	MX7044	Ansaugstutzen mit O-Ring	1621A-KKA7-E000
15	MX2013	O-Ring 33,5x3mm	91302-2L00-C00
18	MX2367	Schraube G06x016 SK10/M/B13	95701-06016-08
19	MS1151	Schraube G06x016 SK10/M/B13 Abreißschrau	95701-KEB7-E00
22	MS4384	Schraube G06x028 SK10/M/B13	95701-06028-08
24	MA8300	Zündkerze NGK CR8E	98059-58916-00
30	MX7000	Schelle f. Ansaugstutzen	17256-KKC5-E000