Gabel Einzelteile

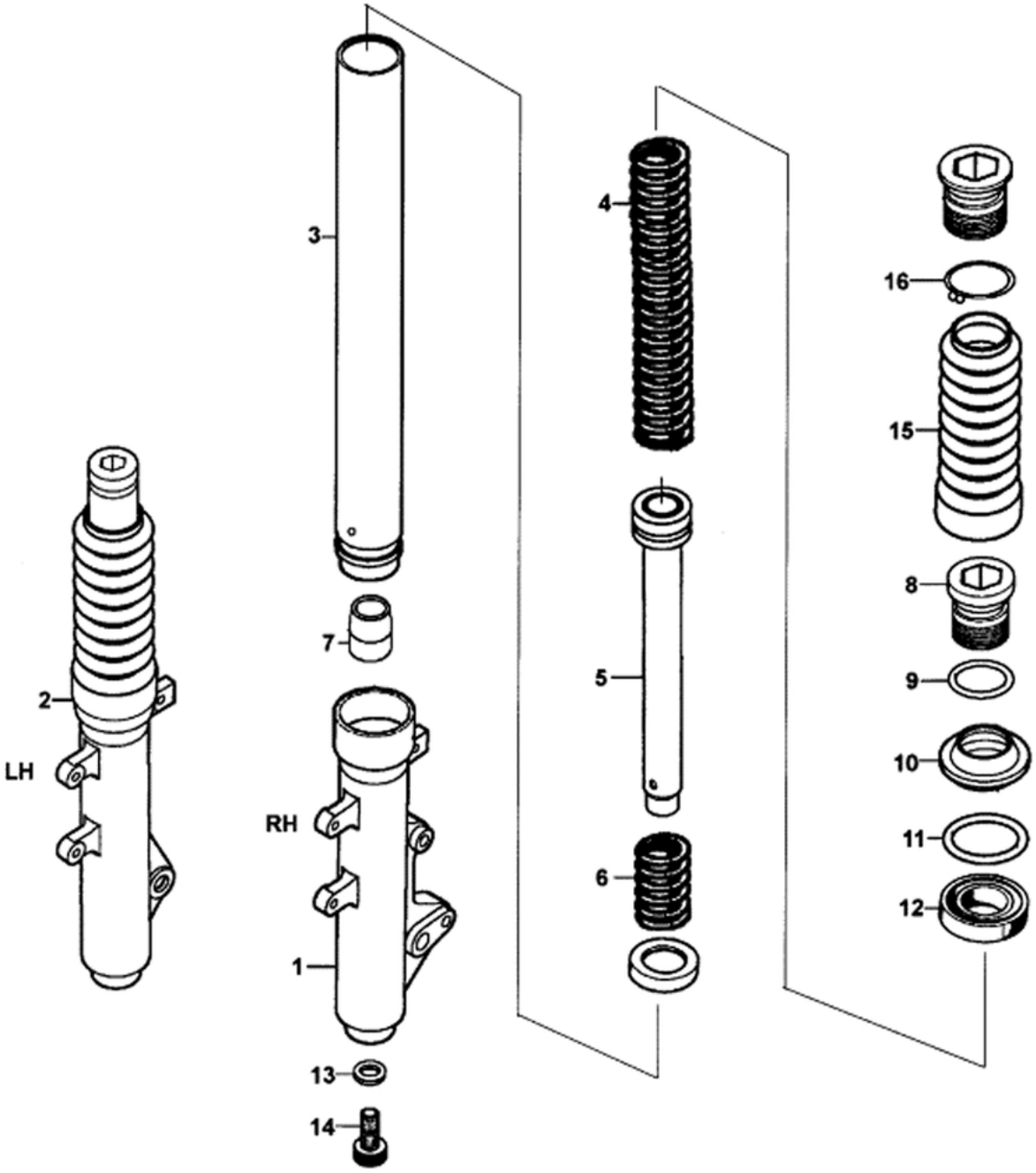

Gabel Einzelteile

Bildnummer	MSA Nummer	Beschreibung	Herstellernummer
1	MA8555	Tauchrohr re.	51420-KKC4-900-NJA
2	MA8556	Tauchrohr li.	51520-KKC4-900-NJA
3	MX5173	Standrohr 33mm	51410-KHD8-900
4	MX5174	Gabelfeder	51401-KHD8-900
5	MX5175	Ventilrohr	51429-KHD8-9000
6	MX5176	Gabelfeder (klein)	51412-KHD8-900
7	MX5177	Bodenventil	51422-KEC8-900
8	MX5178	Verschlussschraube f. Standrohr ob.28mm	94605-KHD8-900
9	MX6172	O-Ring 23x24mm f.Verschlussschraube Gab.	94608-30000
10	MX2641	Staubschutzring	51427-KKAK-900
11	MX2639	Sicherungsring f. Gabel	51428-KKAK-900
12	MX2635	Wellendichtring 33x46x11	51423-KKAK-900
13	MX3305	Dichtring 10x15,7x1,5 kupfer	90544-KEC8-900
14	MX5179	Schraube G10x025 IB08/Z/S16	90116-KHD8-9000
15	MX5180	Faltenbalg schwarz	51411-KHD8-900
16	MX5181	Spannring f. Faltenbalg	51413-KHD8-900