Gabeljoch, Lenkkopflager & Gabel

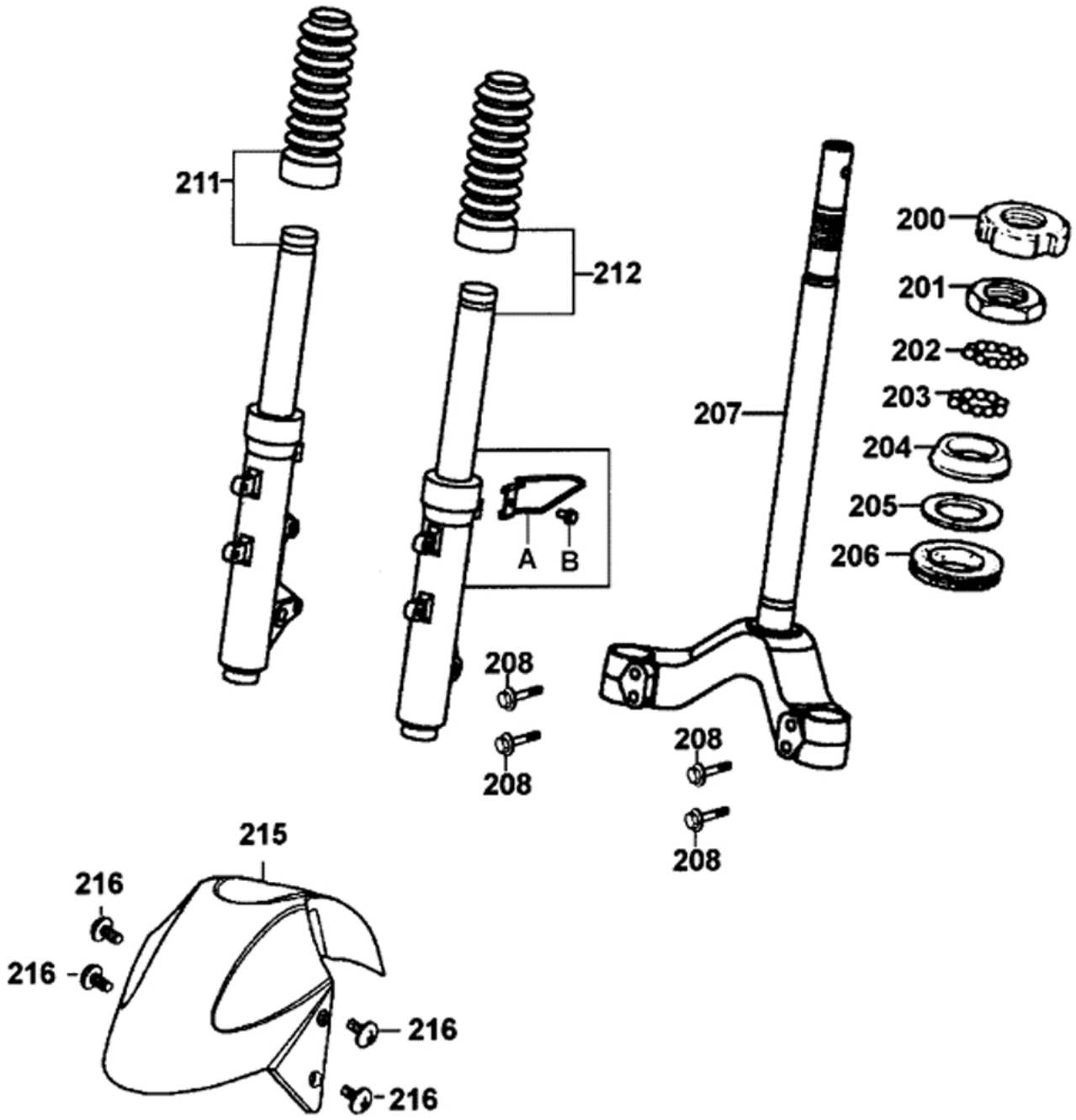

Gabeljoch, Lenkkopflager & Gabel

Bildnummer	MSA Nummer	Beschreibung	Herstellernummer
A	MX5170	Halter f. Tachowelle	45156-KCE-9000
B	MS6095	Schraube G06x012 SK10/M/B13	95701-06012-00
200	MS5216	Mutter G26 SK32/Z f. Lenkkopf	50306-1F96-C00
201	MS4200	Schraubkonus 46mm oberes Lager	53211-GFY6-940
202	ED3201	Stahlkugelsatz 4mm (29 Stück)	96211-05000
203	MS1502	Stahlkugel 6,3mm (VE1)	96211-08000
204	MS5220	Lagerkonus unten	53212-2L50-011
205	MA4077	Dichtring	53215-2L50-C00
206	MS5222	Staubschutzring (Lenkkopf,Gabeljoch)	53214-2L50-001
207	MA0553	Gabelbrücke	53200-KKC2-900
208	MX2254	Schraube G08x040 SK12/C/B16	95801-08040-08
211	MA0554	Gabelholm re. kpl.	51400-KKC4-900-NJA
212	MA0555	Gabelholm kpl. li.	5150A-KKC4-900-NJA
215	MA0656	Kotflügel vorne blau	61110-KHD8-900-BHP
215	MX5107	Kotflügel vorne silber	61110-KHD8-900-N8P
216	MX6170	Schraube G06x014 KS/S	90110-KEB7-900