Luftfilter

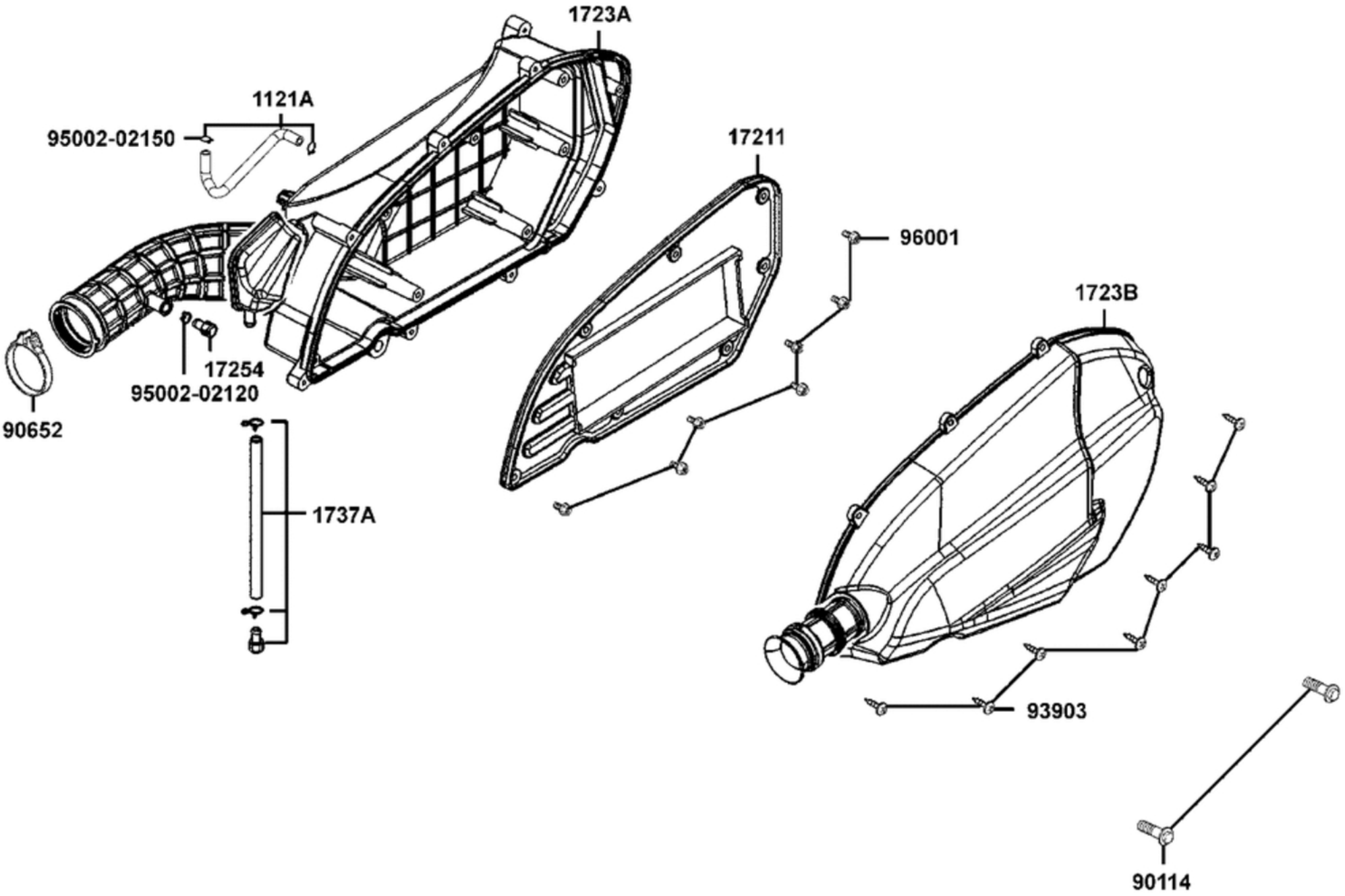
1723A
1121A
95002-02150
17211
96001
1723B
17254
95002-02120
90652
1737A
93903
90114

Luftfilter

Bildnummer	MSA Nummer	Beschreibung	Herstellernummer
1121A-LEA7-E00	MB1671	Schlauch f. Motorentlüftung	1121A-LEA7-E00
17211-LEA7-E00	MB1672	Luftfiltereinsatz	17211-LEA7-E00
1723A-LEA7-E00	MB1673	Luftfiltergehäuse	1723A-LEA7-E00
1723B-LEA7-E00	MB1674	Deckel Luftfilterkasten	1723B-LEA7-E00
17254-KACA-P00	MX2738	Verschlussstopfen	17254-KACA-P00
1737A-KUDU-900	MA5084	Schlauch am Luftfilterkasten	1737A-KUDU-900
90114-GDM4-011	MS6447	Schraube G06x028 SK08/M/B16	90114-GDM4-011
90652-KHE7-900	MX5627	Schlauchschelle	90652-KHE7-900
93903-25460	ED3314	Schraube B05x020 KS/S	93903-25460
95002-02120	MX2402	Schlauchklemme 12mm	95002-02120
95002-02150	MV1317	Schlauchklemme 15mm	95002-02150
96001-GFY6-900	MA3553	Schraube G05x010 SK08/KS/B11/M	96001-GFY6-900