Zylinderkopf & Ventiltrieb

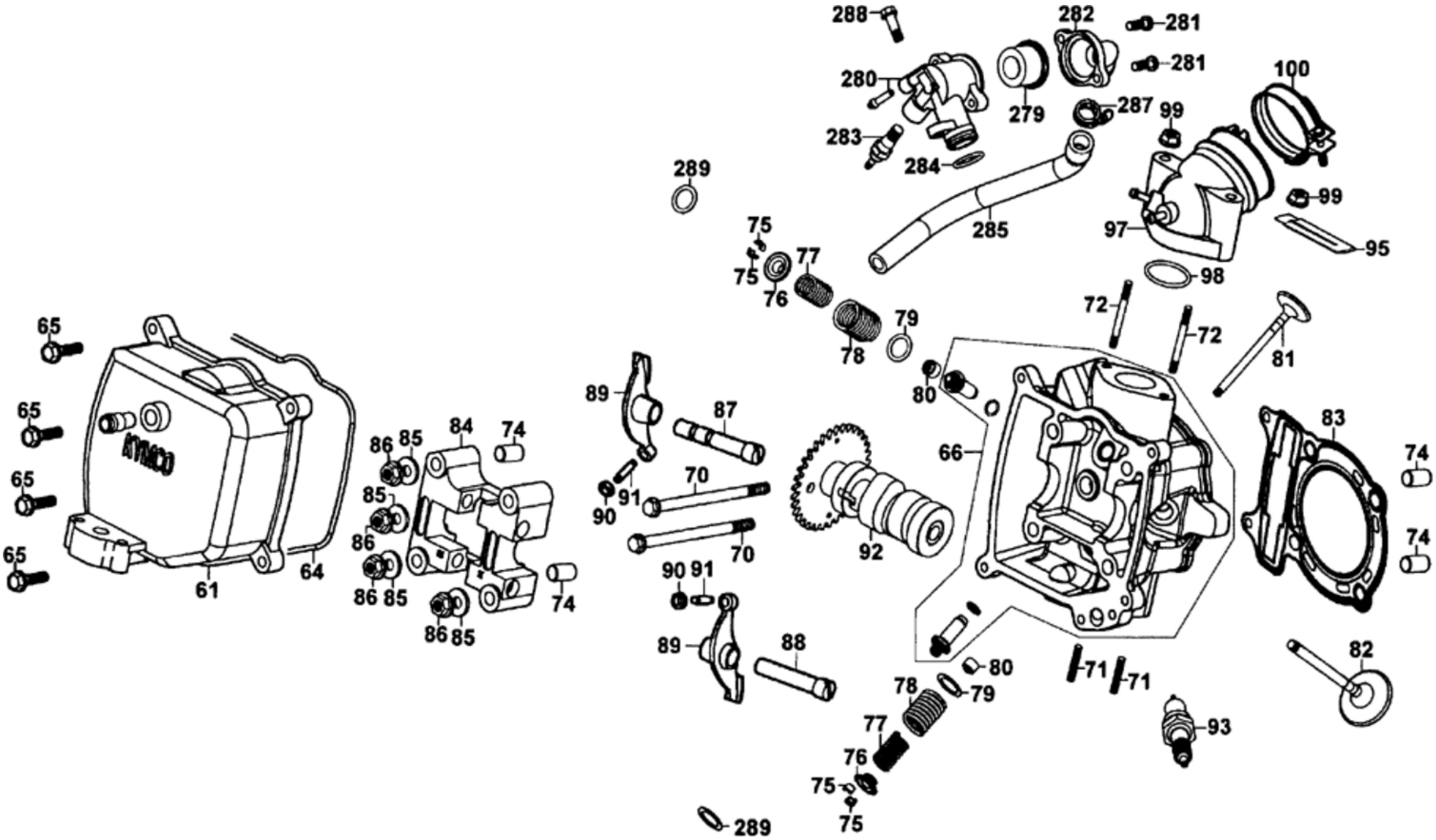

Zylinderkopf□ & Ventiltrieb

Bildnummer	MSA Nummer	Beschreibung	Herstellernummer
o.Bild	MV4029	Werkzeug Ventileinsteller	A120E00036
o.Bild	MV4030	Werkzeug Ventilfederspanner Satz	A120E00040
61	MX5511	Ventildeckel	12310-KHE7-E000
64	MX5512	Ventildeckeldichtung	12391-KHE7-900
65	MS1001	Schraube G06x025 SK10/Z, gelbverzinkt	95701-06025-08
66	MX5513	Zylinderkopf	12200-KHE7-E000
70	MS6060	Schraube G06x100 SK08/B11/M	96001-06100-08
71	MS6058	Stehbolzen G08x32	90033-GFY6-900
72	MS6059	Stehbolzen G06x62	92900-06050-0B
74	MS6061	Passhülse 10x16mm	94301-10160
75	MS6062	Haltekeil f. Ventil	14781-MFA6-001
76	MS6063	Ventilfederteller	14771-GDB4-680
77	MX5514	Ventilfeder innen	14761-KHE7-900
78	MX5515	Ventilfeder aussen	14751-KHE7-900
79	MV5223	Ventilfedersitz	14775-MFA6-001
80	MS6067	Ventilschaftdichtung	12209-GDB4-68A
81	MX5517	Einlassventil	14711-KHE7-900
82	MX5516	Auslassventil	14721-KHE7-900
83	MX5518	Zylinderkopfdichtung	12251-KHE7-901
84	MX5519	Nockenwellenbrücke	1221A-KHE7-900
85	MS6071	U-Scheibe 08x19x2,2	90465-MDC4-001
86	MS9333	Mutter G08 SK12/M/B17	94050-08000
87	MS9335	Kipphebelwelle Einlass	14450-KEBE-900
88	MX5520	Kipphebelwelle Auslass	14461-KHE7-900

Zylinderkopf & Ventiltrieb

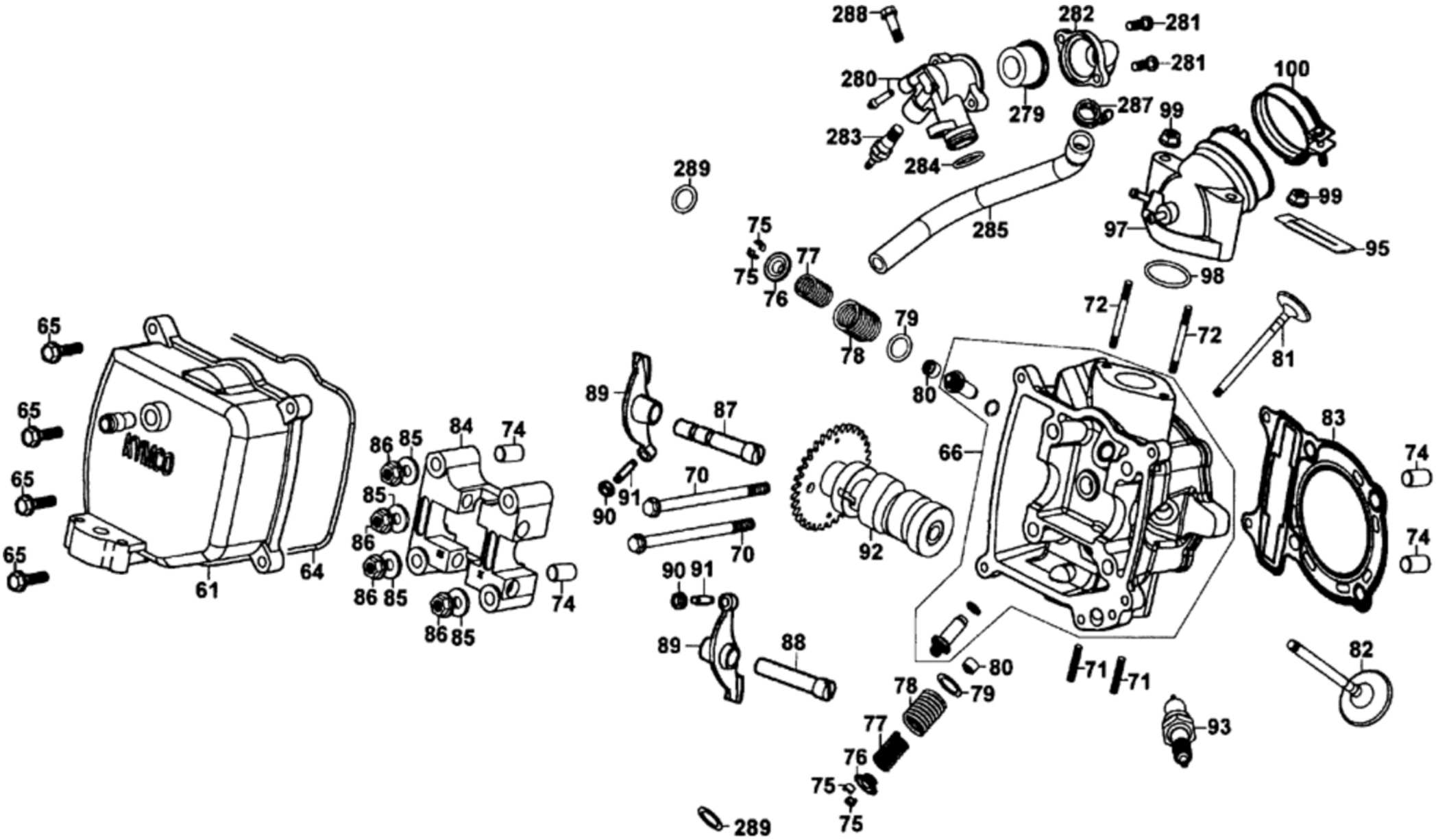

Zylinderkopf□ & Ventiltrieb

Bildnummer	MSA Nummer	Beschreibung	Herstellernummer
89	MX5521	Kipphebel (Ein oder Auslass)	14431-KHE7-900
90	MS6077	Mutter f.Einstellschraube (Ventilspiel)	90206-0A01-001
91	MS6078	Ventileinstellschraube	90012-3C33-001
92	MX5522	Nockenwelle	14100-KHE7-220
93	MS9339	Zündkerze DPR7EA-9	98069-5791R-00
95	MS1246	Biegelasche 2x70	94591-KFBF-900
97	MX5523	Ansaugstutzen	17110-KHE7-E00
98	MX2013	O-Ring 33,5x3mm	91302-2L00-C00
99	MS1231	Mutter G06 SK10/Z/B13	94050-06080
100	MS6433	Schlauchschelle 49mm	90652-GFY6-901
279	MX6132	Thermostat mit Dichtung	19300-KAE1-004
280	MX5524	Gehäuse gross f. Thermostat	19310-KHE7-900
281	MS9444	Schraube G05x016 KS/M	93500-05016-0H
282	MX5525	Deckel f. Thermostat	19315-KHE7-900
283	MS9446	Kühlmitteltemperaturgeber	37750-PAC1-005
284	MX5526	O-Ring 17,8x1,9mm	91301-KHE7-900
285	MX5527	Kühlwasserschlauch zum Zylinder	19503-KHE7-9000
287	MX5232	Schlauchschelle	95002-KHE7-900
288	MS9748	Schraube G06x018 SK08/M/B11	96001-06018-08
289	MS9367	U-Scheibe 06x12x1,0	90478-7L00-001