Fliehkraftkupplung & Variomatik

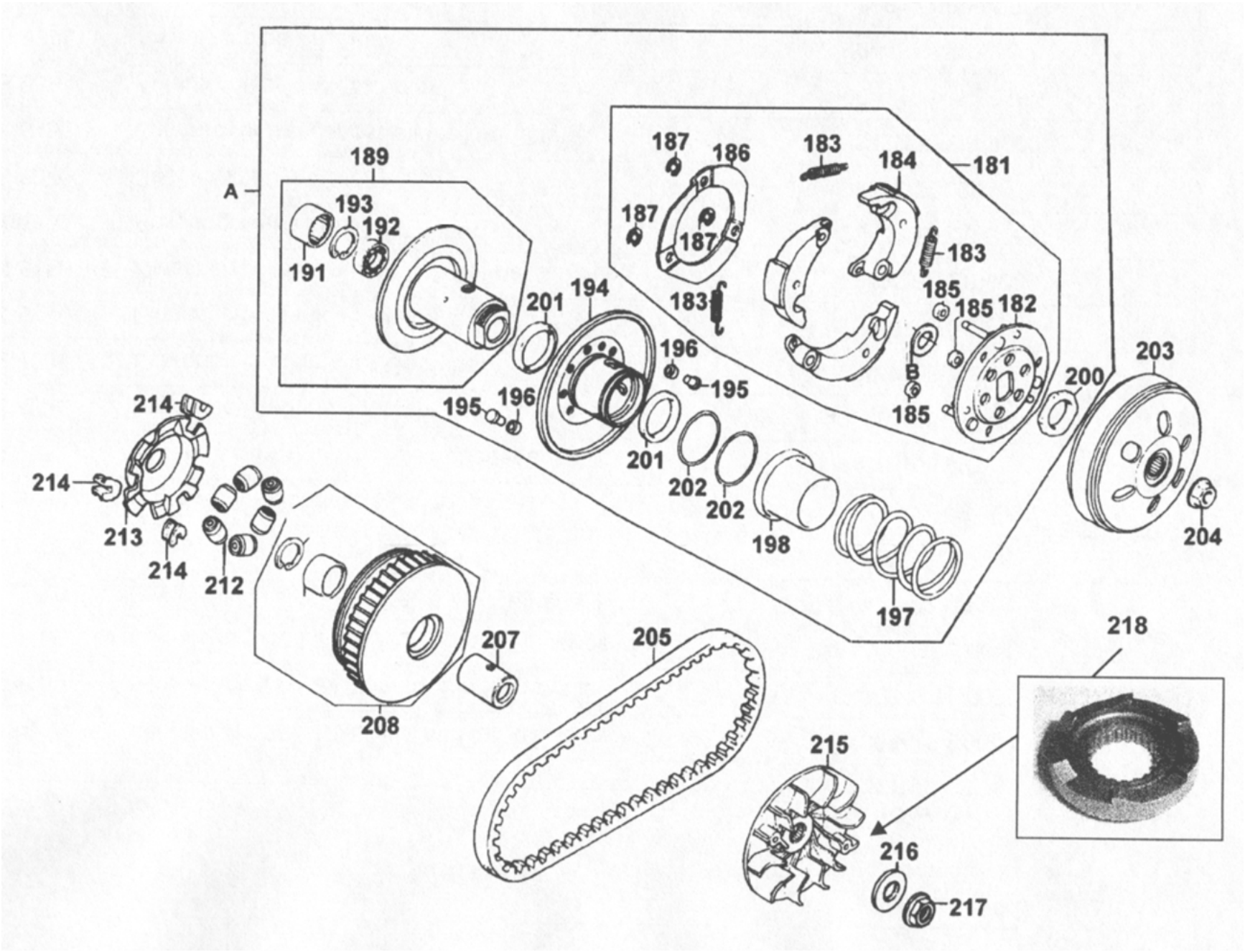

Fliehkraftkupplung & Variomatik

Bildnummer	MSA Nummer	Beschreibung	Herstellernummer
o.Bild	MV3994	Werkzeug universal Gegenhalter (6,5mm/7,5mm)	A120E00056
o.Bild	MS3731	---	
A	MA5510	Fliehkraftkupplung u. Riemenscheibe kpl.	2301A-LEA5-E00
B	MS9410	U-Scheibe 28x44x1.5 (Anlaufscheibe)	90403-KN7-6700
181	MA5509	Trägerplatte Kupplung kpl	22300-LBF6-E00
182	MS9398	Trägerplatte Kupplung	22350-KGN7-671
183	MS9399	Feder f. Kupplungsbacken (VE =1 St)	22401-KGN7-671
184	MV4722	Kupplungsbacken (Satz=3 Stück)	22530-LLB1-900
185	MB2455	Gummidämpfer f. Trägerplatte	22804-1H48-C00
186	MS9401	Gegenplatte f. Kupplungsbacken	22361-KN7-6700
187	MS6132	E-Ring 7mm	90605-1F66-721
189	MS9402	Riemenscheibe innen kpl. mit Lager	23200-KEBE-900
191	MS6135	Nadellager 20x29x18 AG	91001-GFY6-90A
192	MS9403	Kugellager 15x28x07 6902LU (einseitig geschl.)	91002-GGA7-70A
193	MS6137	Seegerring 28mm innen	94520-28000
194	MS9404	Riemenscheibe aussen	23220-KGN7-671
195	MS6139	Haltestift f. Riemenscheibe	23225-GHC8-004
196	MS6140	Hülse 6x9,8x3,5 (Führungshülse)	23226-GHC8-004
197	MS9405	Gegendruckfeder Fliehkraftkupplung	23233-KN7-6700
198	MS9406	Hülse f. Gegendruckfeder innen 43x45x34/B06	23237-KG8-9000
200	MS9407	Mutter G28 SW39/Z	90202-1G87-001
201	MS6145	Wellendichtring 34x41x04	91211-KGN7-67A
202	MS9408	O-Ring 38.8x1.9mm	91384-KEBE-900
203	MS9409	Kupplungstrommel	22101-KEBE-900

Fliehkraftkupplung & Variomatik

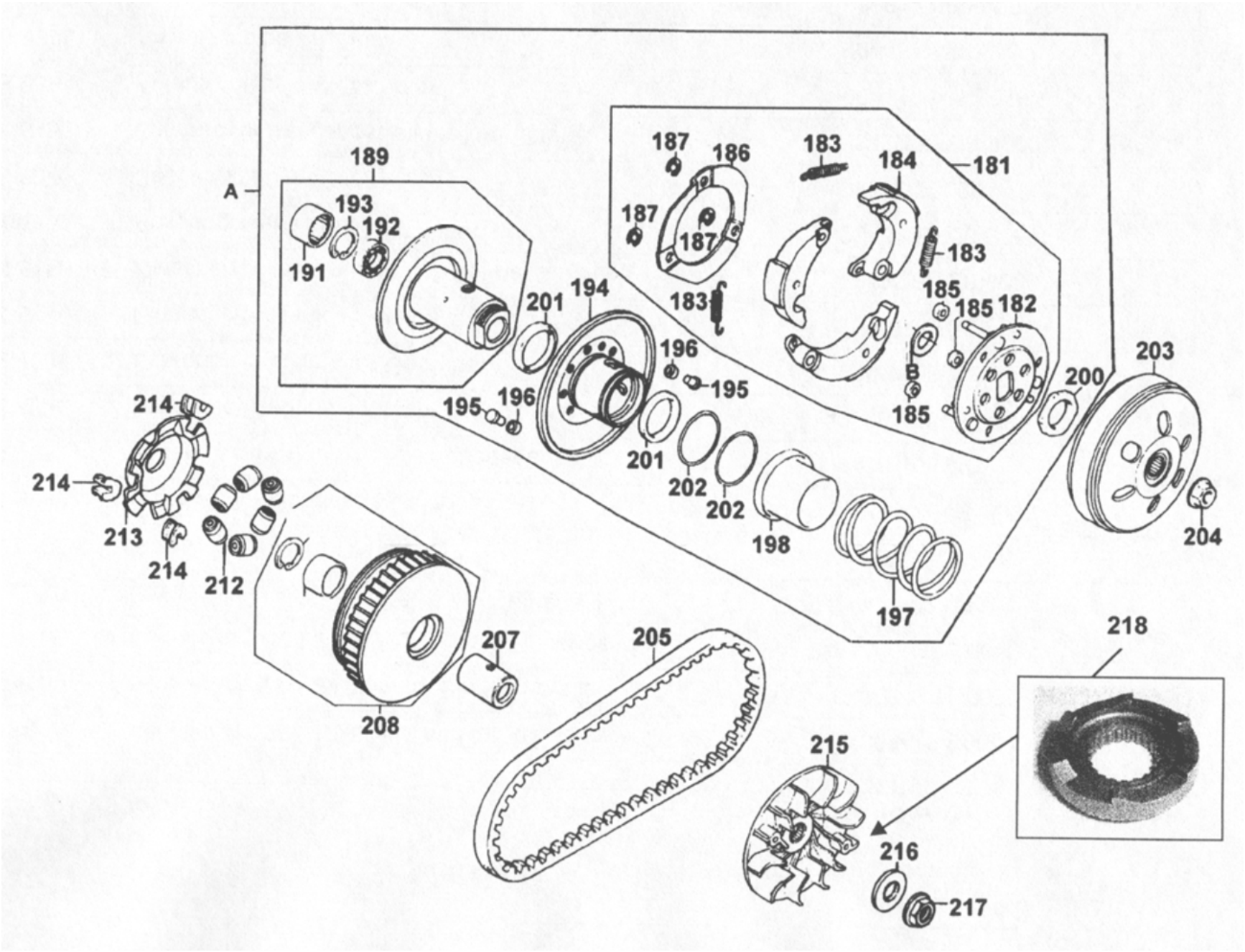

Fliehkraftkupplung & Variomatik

Bildnummer	MSA Nummer	Beschreibung	Herstellernummer
204	MS6162	Mutter G12 SK17/M/B24	94050-12080
205	MS9411	Antriebsriemen	23100-KGN7-67A
207	MS9412	Variomatikhülse 27x53,5 o.B.	22105-KAAA-900
207	MA5632	Variomatikhülse 27x54 o.B.	22105-LEA6-900
208	MS9413	Variator Trägerscheibe	22110-KEBE-900
212	MS9414	Variorollen 12,4g 20x15 (VE1)	22121-KED1-900
212	SB4100	SPEEDS Variomatikrollen 20x15 (VE=6 Stk.) 12,50 g	SB4100, SPEEDS RR2015_12,50
212	MX5271	Variorollen 14,5g 20x15 (VE1)	22121-KEBE-900
212	SB4102	SPEEDS Variomatikrollen 20x15 (VE=6 Stk.) 14,00 g	SB4102, SPEEDS RR2015_14,00
212	MA0092	Variorollen 15,5g 20x15 (VE1) reduz.Benzinverbr.	22121-KAAA-900
212	SB4103	SPEEDS Variomatikrollen 20x15 (VE=6 Stk.) 15,00 g	SB4103, SPEEDS RR2015_15,00
213	MS9415	Variomatikplatte (Stahl)	22131-KAAA-900
214	MS9416	Gleitstück (VE1)	22132-KGN7-670
215	MS9417	Vario.Riemenscheibe aussen	22102-KEBE-900
216	MS6148	U-Scheibe 12,2x29x2,5	90441-GFY6-941
217	MS6162	Mutter G12 SK17/M/B24	94050-12080
218	MX5138	Ritzel f. Kickstarterantrieb	28211-KFC8-900