Vorderrad, Bremssattel & Bremsscheibe

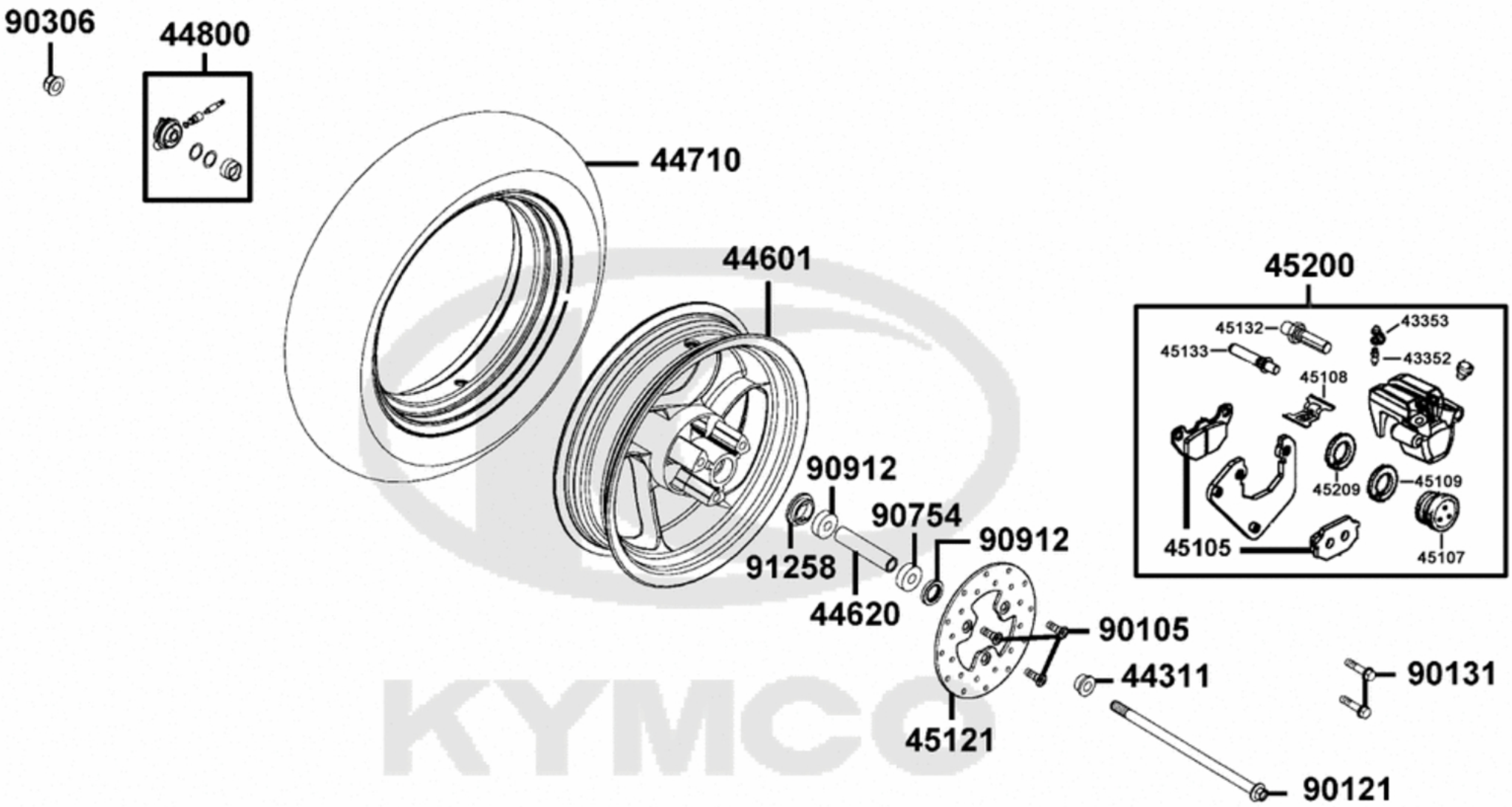

Vorderrad, Bremssattel & Bremsscheibe

Bildnummer	MSA Nummer	Beschreibung	Herstellernummer
44311-GLW0-W10	MB1012	Hülse 12x20x12	44311-GLW0-W10
43352-5H68-004	MS6353	Entlüfterschraube f.Bremssattel	43352-5H68-004
43353-4A61-77A	MS9544	Gummikappe f. Entlüfternippel	43353-4A61-77A
44601-KEB7-E0E-NEA	MB1013	Felge vorne schwarz matt	44601-KEB7-E0E-NEA
44620-KEB7-C00	MS1116	Hülse f.Felge innen(Distanzhülse) 89,5mm	44620-KEB7-E00
44710-LDC8-E11	MS4654	Reifen Cheng Shin 120/70-12 C6031F Feinpr. 56J	44710-KEB7-E1A
44710-LDC8-E11	RS1020	Reifen SAVA 120/70-12 TL R MC 16 58P	72352
44710-LDC8-E11	RS1021	Reifen SAVA 120/70-12 TL R MC 20 58P M+S	523623
44710-LDC8-E11	RS1022	Reifen SAVA 120/70-12 TL R SPORTY 3+ MC 29 58 P	523991
44710-LDC8-E11	RS1048	Reifen SAVA 120/70-12 TL R MC 32 58P M+S	535168
44800-LDC8-E10	MS4649	Tachoantrieb kpl.	44800-KXCX-E00
45105-LFC2-305	MB2581	Bremsklötze (Satz = 2 Stück)	45105-LFC2-305
45105-KKD6-305	MA4051	Bremsklötze (Satz = 2 Stück)	45105-KKD6-305
45107-KFA6-900	MA2726	Bremskolben	45107-KFA6-900
45108-KFA6-900	MA2727	Halteblech f. Bremsbeläge	45108-KFA6-900
45109-KFA6-900	MA0654	Staubschutzring	45109-KFA6-900
45121-LBD5-C00	MB2576	Bremsscheibe vorne/hinten 180mm Durchm., 3-Loch	45121-LBD5-C00
45132-KFA6-900	MA2729	Gummitülle f. Bremssattellagerung	45132-KFA6-900
45133-KFA6-900	MA2730	Staubkappe f. Bremssattellagerung	45133-KFA6-900
45200-KKD6-C00-NJA	MA4053	Bremssattel vo. silber	45200-KKD6-C00-NJA
45200-ALA9-E70-NJA	MB2502	Bremssattel vo.	45200-ALA9-E70-NJA
45209-KFA6-900	MA0673	Dichtring 33,5x40x3,2 Gummi (Vierkant)	45209-KFA6-900
90105-KCR3-001	MX5277	Schraube G08x024 IB06/S/D10x06 f. Bremsscheibe	90105-KCR3-001
90121-KBE2-C00	MA4120	Schraube G12x255 SK14/M/B23	90121-KBE2-981

Vorderrad, Bremssattel & Bremsscheibe

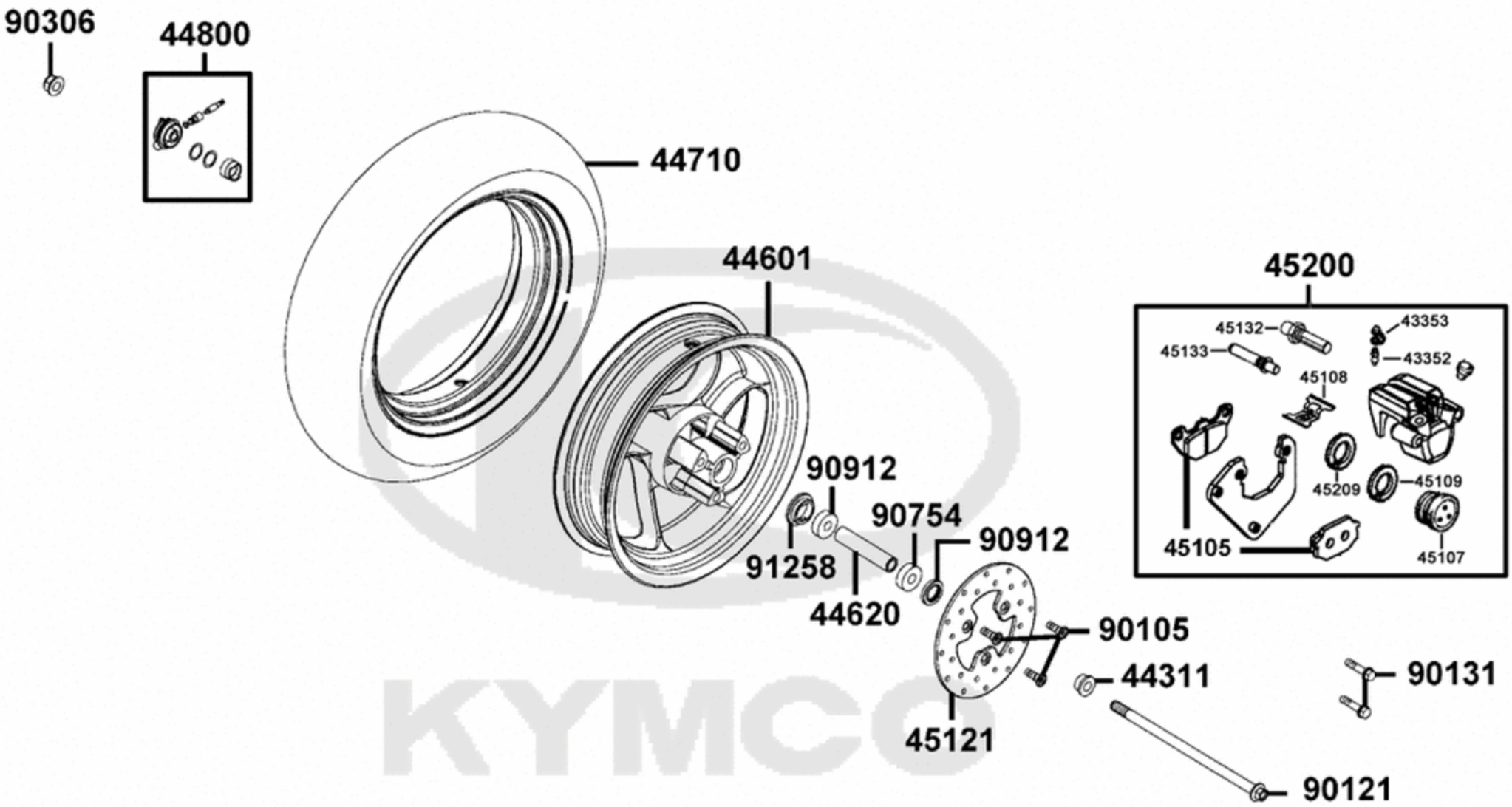

Vorderrad, Bremssattel & Bremsscheibe

Bildnummer	MSA Nummer	Beschreibung	Herstellernummer
90131-GLW0-C00	MS4217	Schraube G08x035 SK12/M/B16	90131-GLW0-C00
90306-KLF0-C00	MS5272	Mutter G12 SK19/M/B23	90306-KLF0-004
90754-GHC8-C00	MS4223	Wellendichtring 20x32x05	90754-GHC8-00A
90912-GHC8-C00	MS4220	Kugellager 12x32x10 6201 LU (einseitig geschl.)	90912-GHC8-C00
91258-KAM1-C00	MS4222	Mitnehmer f.Tachoantrieb m.Dichtring	91258-KAM1-00A