Hinterrad

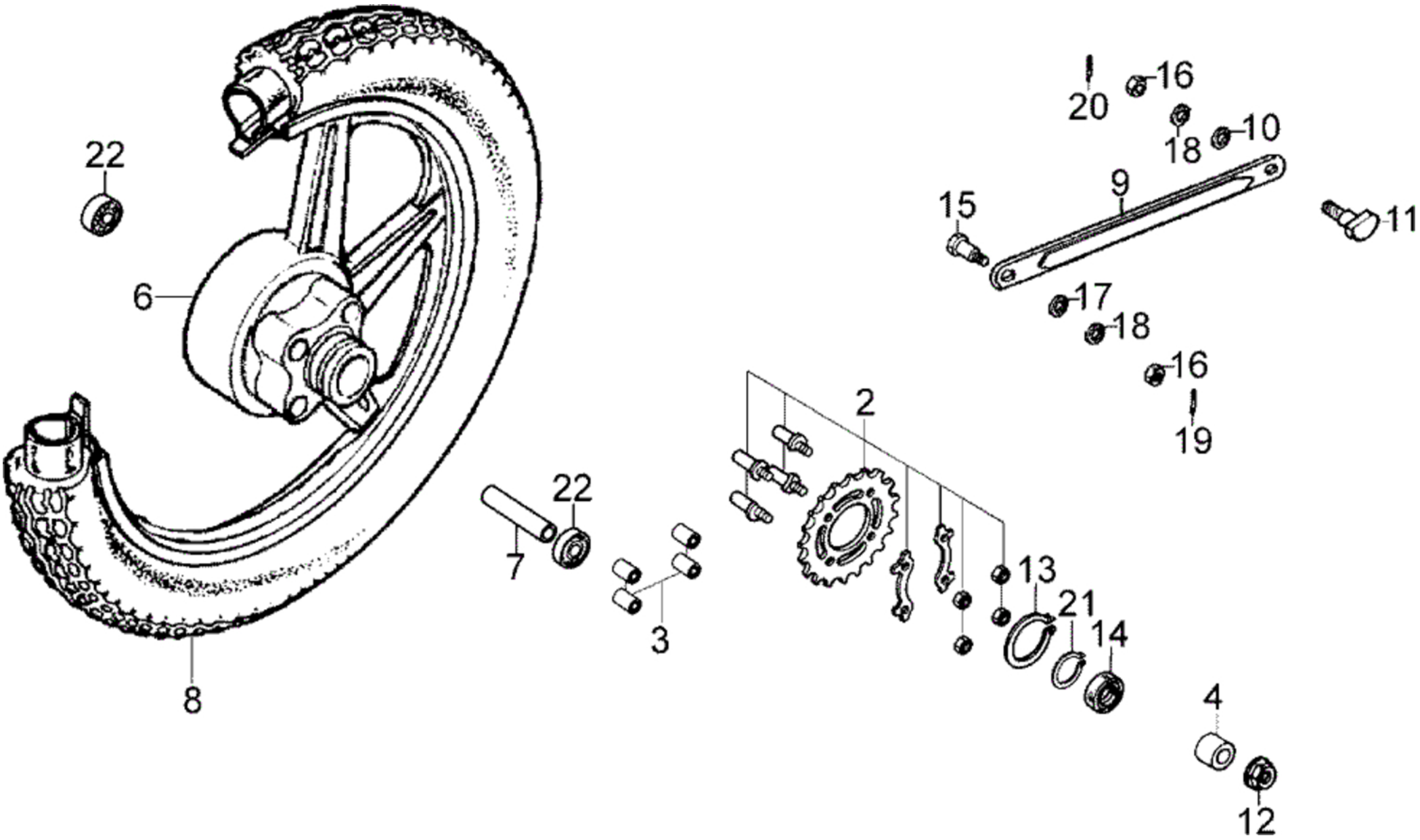

Hinterrad

Bildnummer	MSA Nummer	Beschreibung	Herstellernummer
2	MX7011	Kettenrad 39 Zähne kpl.	4120A-KKA7-E00
3	MX2321	Torsionsdämpfer f.Kettenradträger	41241-3G07-011
4	MX8103	Hülse 17x30 Länge 33,5mm	42313-KG7-0000
6	MX7581	Felge hinten 1.85x17	42601-KGE2-M000-BZ
7	MX8095	Hülse 17,5x22x72,5 (Distanzhülse) innen	42620-235-0010
8	MX7583	Artikel nicht mehr lieferbar	[=MX7583] 42710-KGD4-C000-H
9	MX8165	Bremsanker f. Bremse hinten	43431-KG7-0010
10	MX2472	Gummi f. Bremsanker	43434-286-0000
11	MX8092	Schraube f.Ankerplatte Bremse hinten	90127-240-9010
12	MS4243	Mutter G16 SK24/Z/BS30	90305-KFW6-91A-SW
13	MA9330	Seegerring 58mm außen	90664-2F16-901
14	MA9333	Wellendichtring 23x47,1x9	90757-4K39-931
15	MX7735	Schraube f. Bremsanker hinten	92812-10000
16	MX2471	Mutter G08 SK12/M	94001-08080-0S
17	ED3389	U-Scheibe 08x18x1,8mm	94101-08800
18	MX2470	Federring 10mm	94111-10800
19	MX2413	Splint 1,6x15mm	94201-16150
20	MX2058	Splint 2x15	94201-20150
21	MA3561	Seegerring 47 mm	94520-47000
22	MX7682	Kugellager 17x47x14 6303 (beidseitig geschl.)	96120-63030-10