Lenker & Gabelbrücke

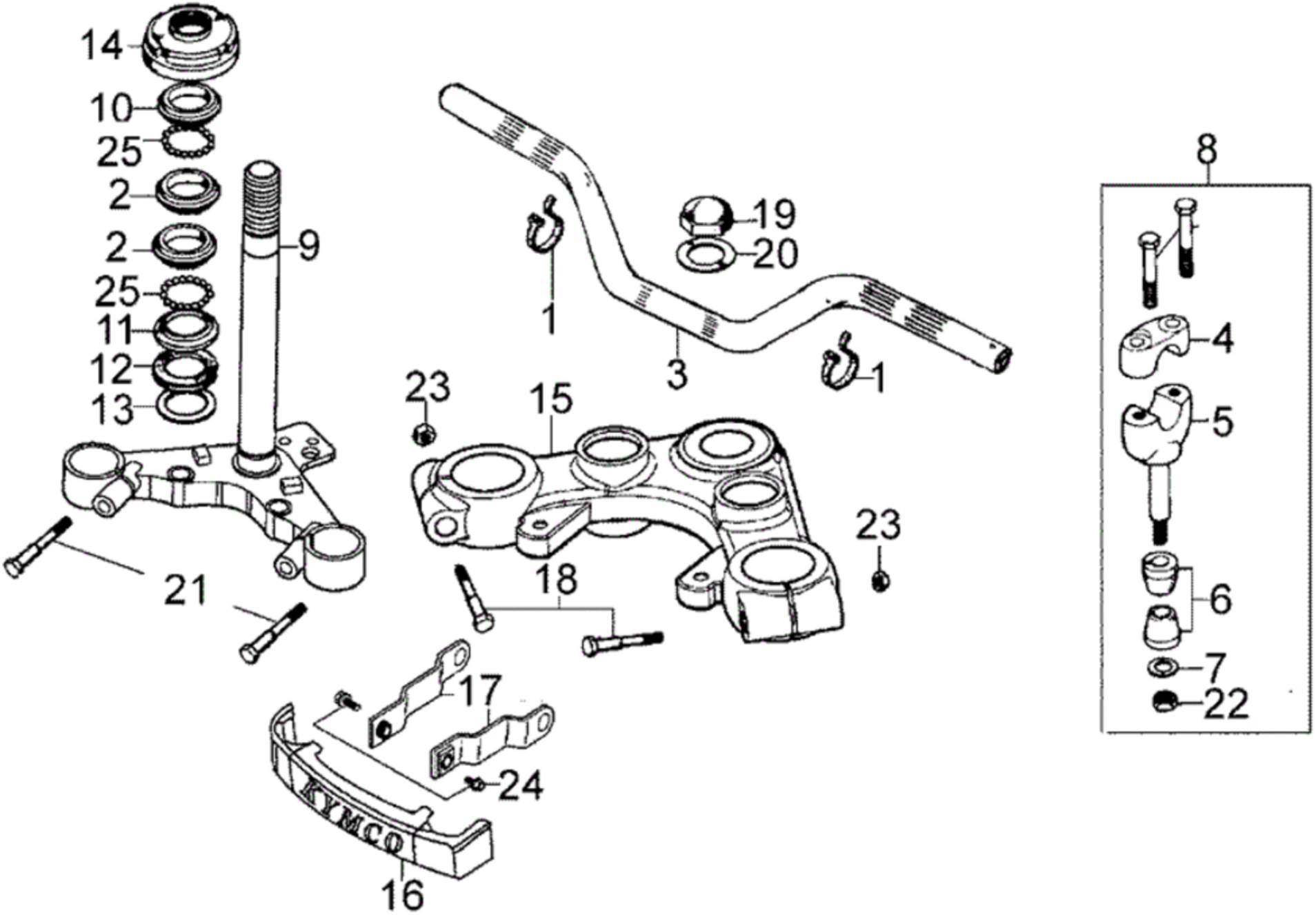

Lenker & Gabelbrücke

Bildnummer	MSA Nummer	Beschreibung	Herstellernummer
1	MX2533	Kabelbinder	32161-404-0000
2	MX2263	Lagerschale f. Lenkkopflager	50301-0A41-011
3	MX7628	Lenker	53100-KGE2-M90
4	MX7152	Lenkerklemmschale oben li. und re.	53131-3H98-941
5	MX7630	Lenkerklemmschale unten	53132-237-6810
6	MX7723	Gummidämpfer f. Lenkerklemmung	53133-398-9400
7	MX3183	Abdeckscheibe f. Gummilager	53134-2C83-001
8	MX7631	Lenkerklemmschale kpl.	5313A-3H98-940
9	MX7636	Gabelbrücke unten	53200-KGD4-C000
10	MX2261	Lagerkonus f. Lenkkopflager	53211-0H28-C00
11	MX2264	Lagerkonus f. Lenkkopflager	53212-0L30-011
12	MX2265	Staubschutzring f. Lenkkopflager	53214-0A01-011
13	MX2266	U-Scheibe 24,5x37x0,5	53215-0A01-001
14	MX7150	Mutter G22 NM36/M/L25 (f.Steuersatz)	53220-098-6710
15	MX7724	Gabelbrücke oben	53230-LLC1-E000
16	MX7642	Abdeckung Gabelbrücke (KYMCO)	61401-KGE2-C000
17	MX7644	Halter f. Abdeckung	61406-KGE2-C000
18	MX7148	Schraube G08x056 SK12/M/B16	90155-KG7-0010
19	MX7725	Mutter f. Gabeljoch (Hutmutter)	90304-195-6710
20	MX2248	U-Scheibe 22,5x36x1,0	90503-051-8700
21	MX7151	Schraube G08x040 SK12/M	92000-08040-0H
22	MX3184	Mutter G10 SK17/M	94001-10080-0S
23	MS9333	Mutter G08 SK12/M/B17	94050-08000
24	MS6095	Schraube G06x012 SK10/M/B13	95701-06012-00

Lenker & Gabelbrücke